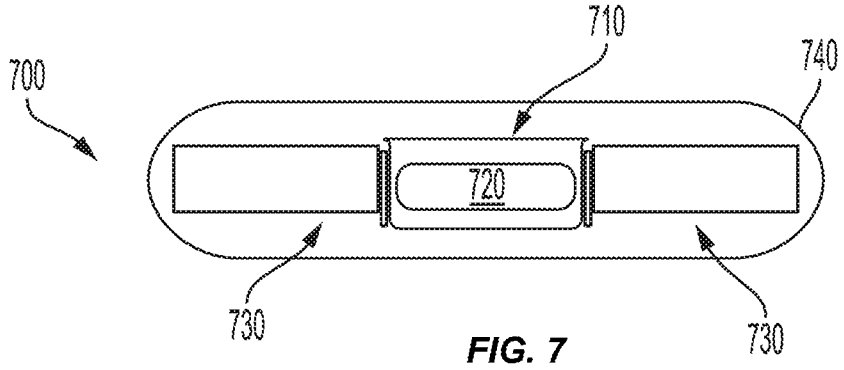

FIG. 7

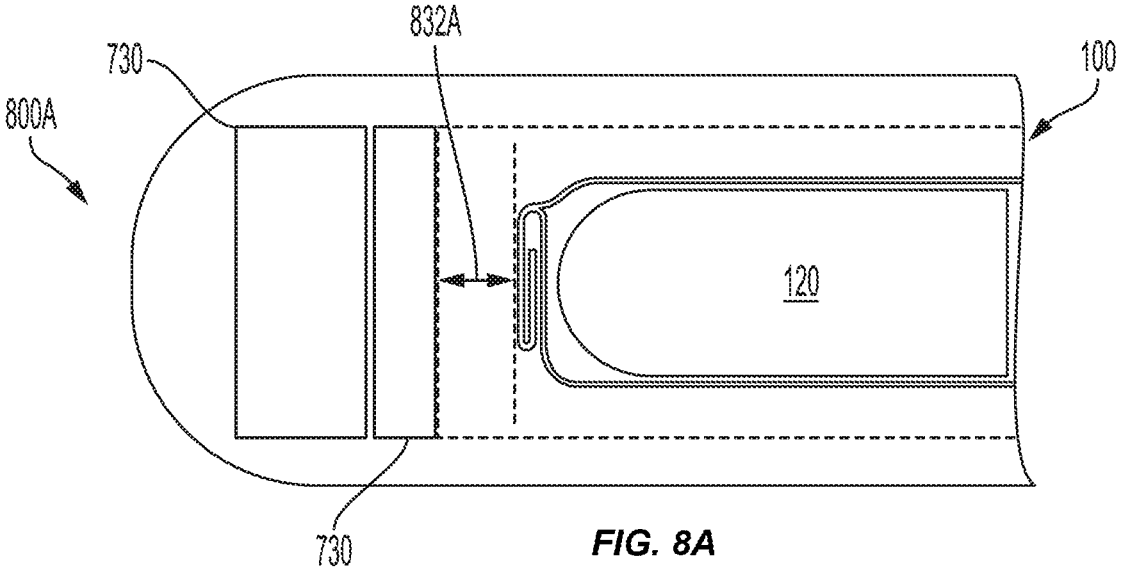

FIG. 8A

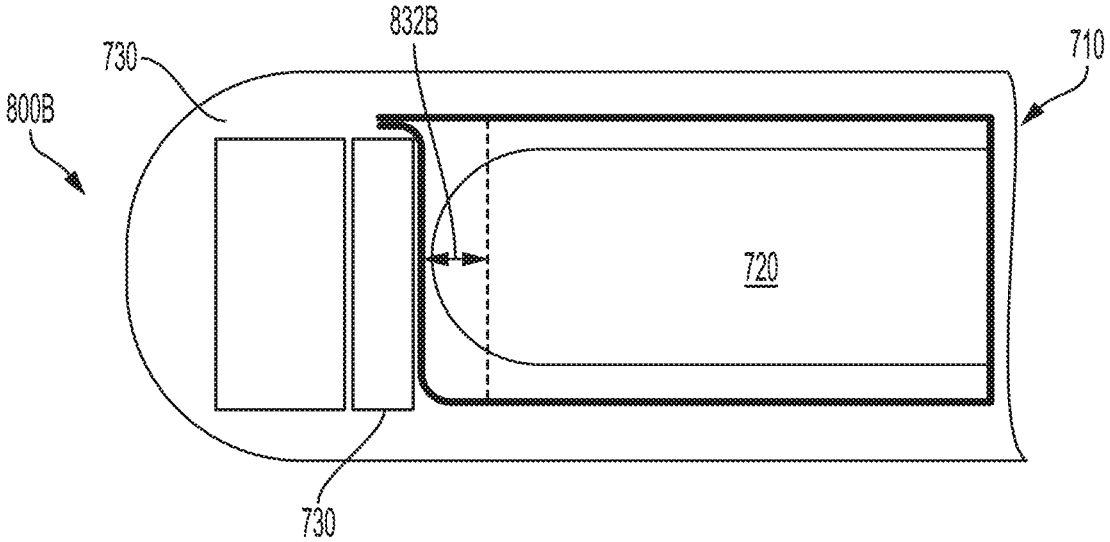

FIG. 8B