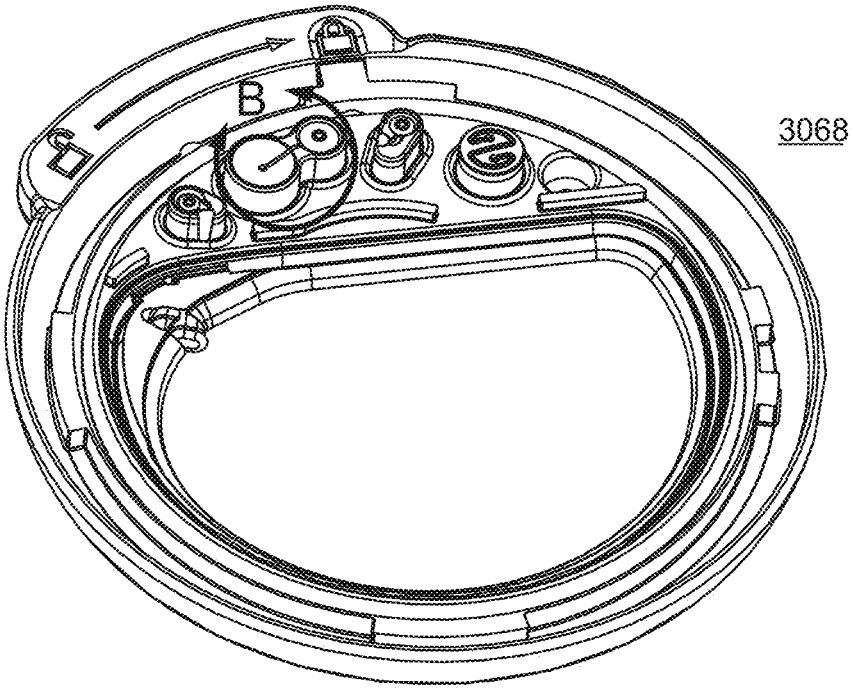

FIG. 213A

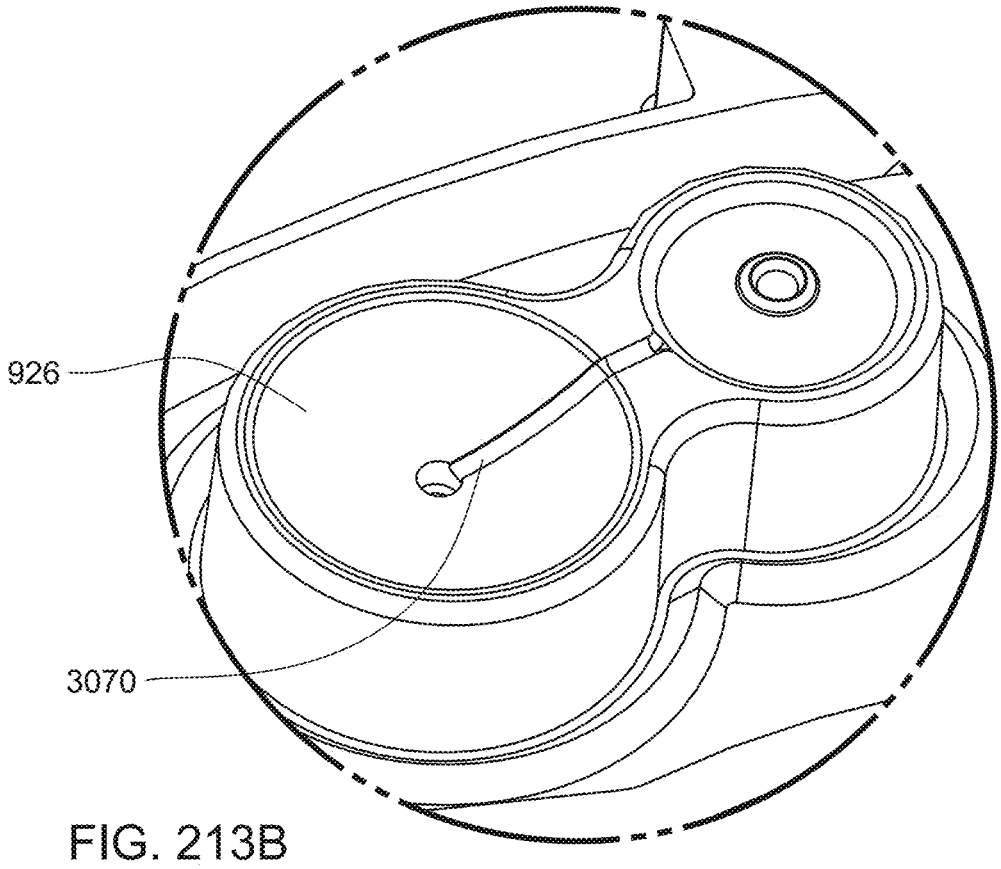

FIG. 213B