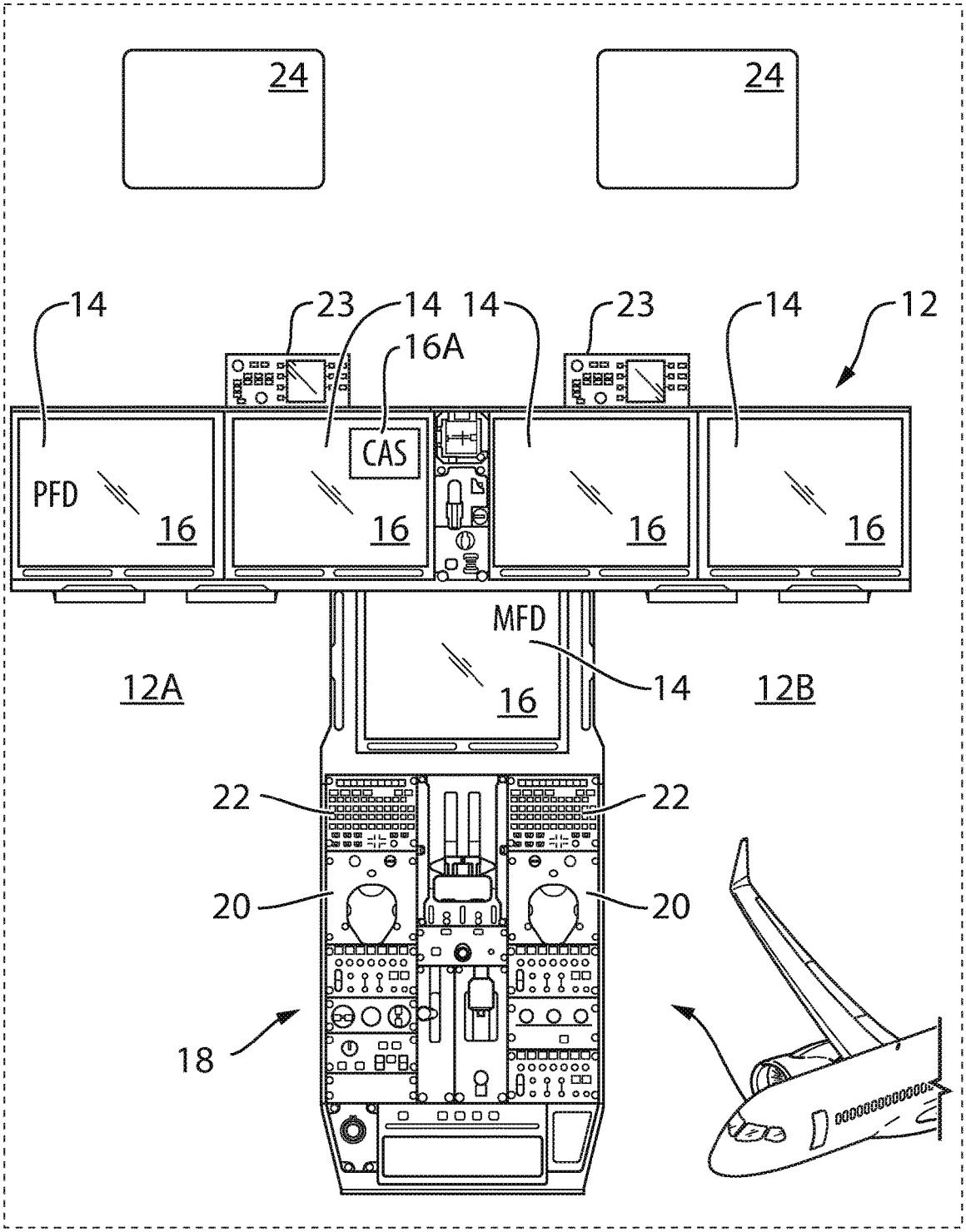
24
24
14
23
14
14
23
14
12
16A
CAS
PFD
16
16
16
16
MFD
14
12A
16
12B
22
22
20
20
18

Fig. 1