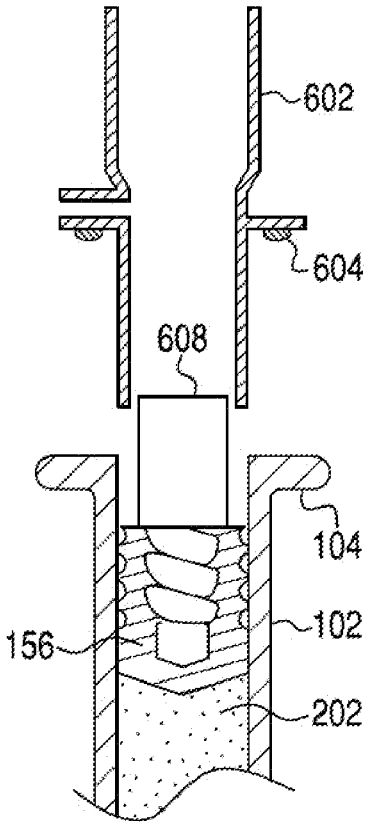

FIG. 6D

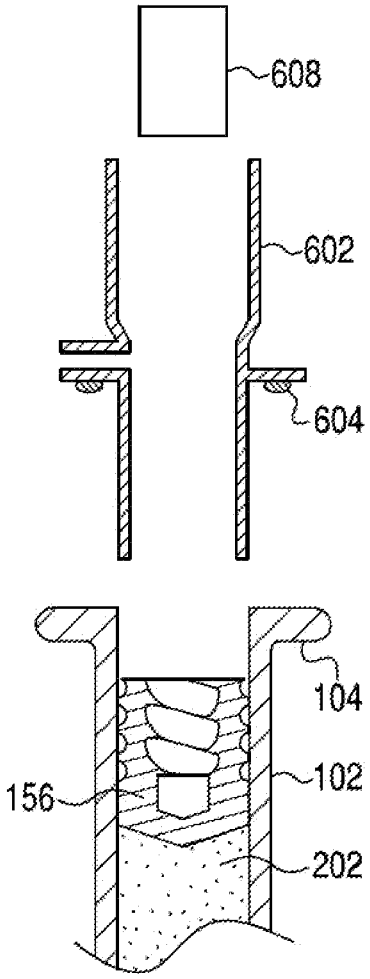

FIG. 6E