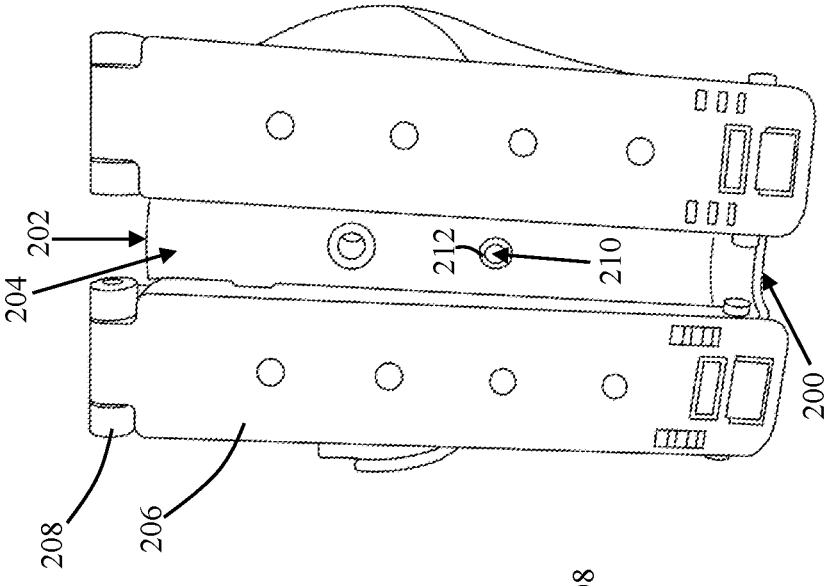
202
204
212
210
200
208
206

FIG. 2

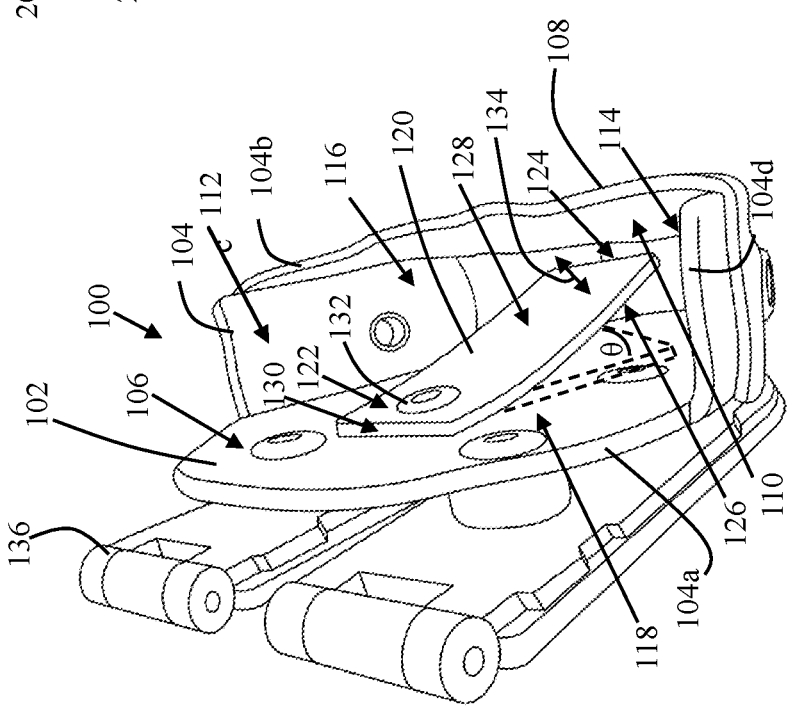
100
102
104
104a
104b
104d
106
108
110
112
114
116
118
120
122
124
126
128
130
132
134
136
θ

FIG. 1