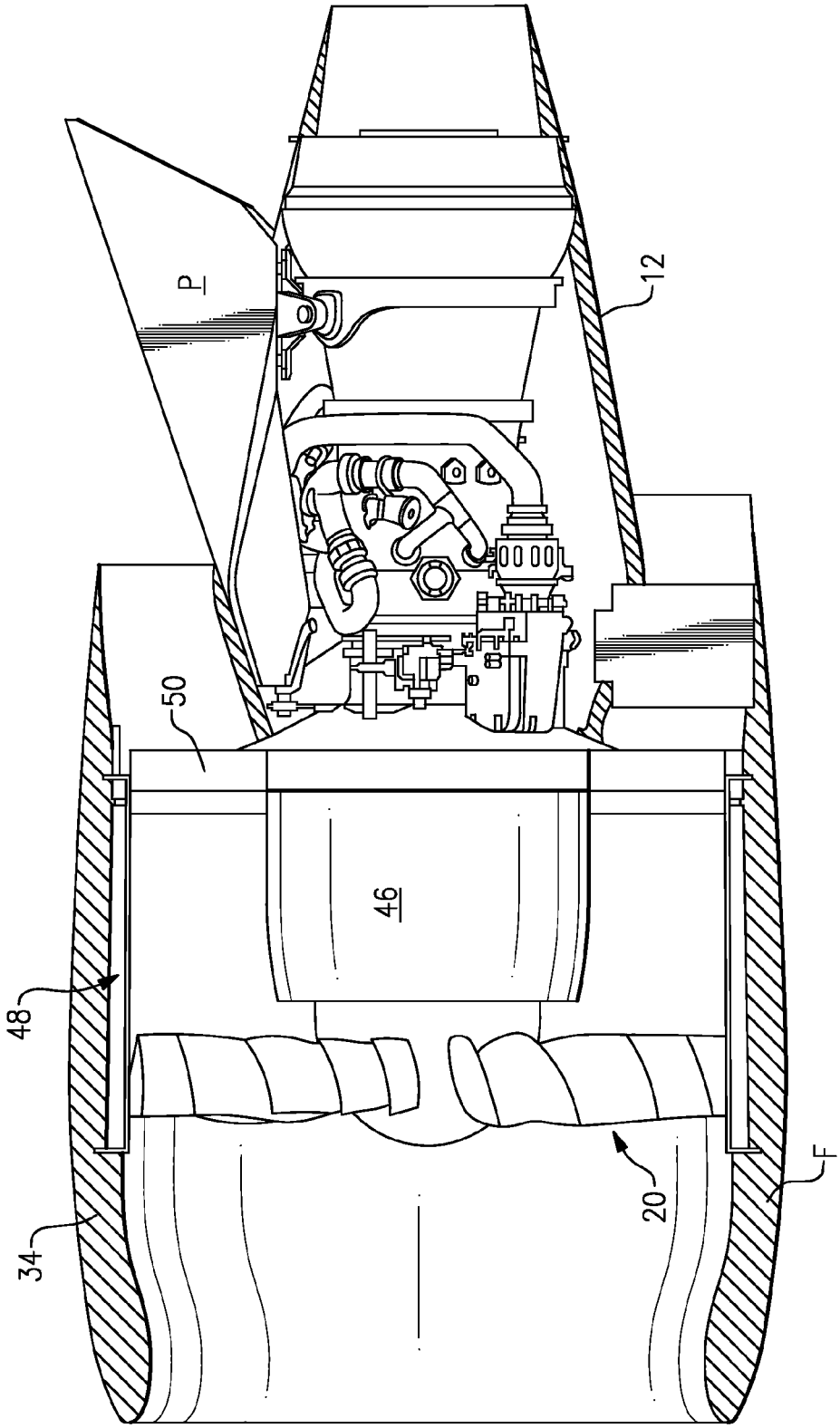

FIG.1B