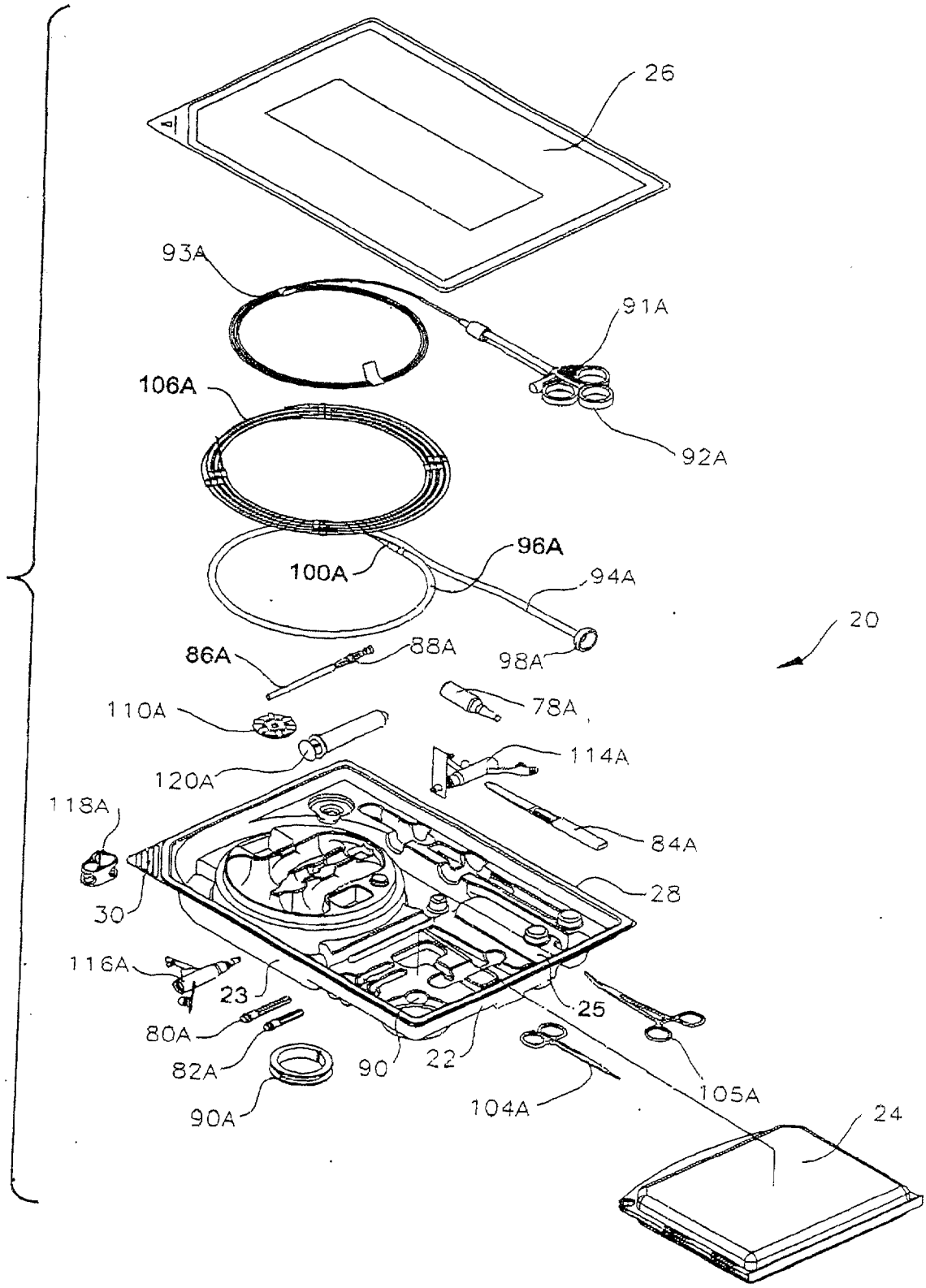
26
93A
91A
106A
92A
96A
100A
94A
20
86A
88A
98A
78A
110A
114A
120A
118A
84A
28
30
116A
23
25
80A
82A
90
22
105A
90A
104A
24

FIG. 1