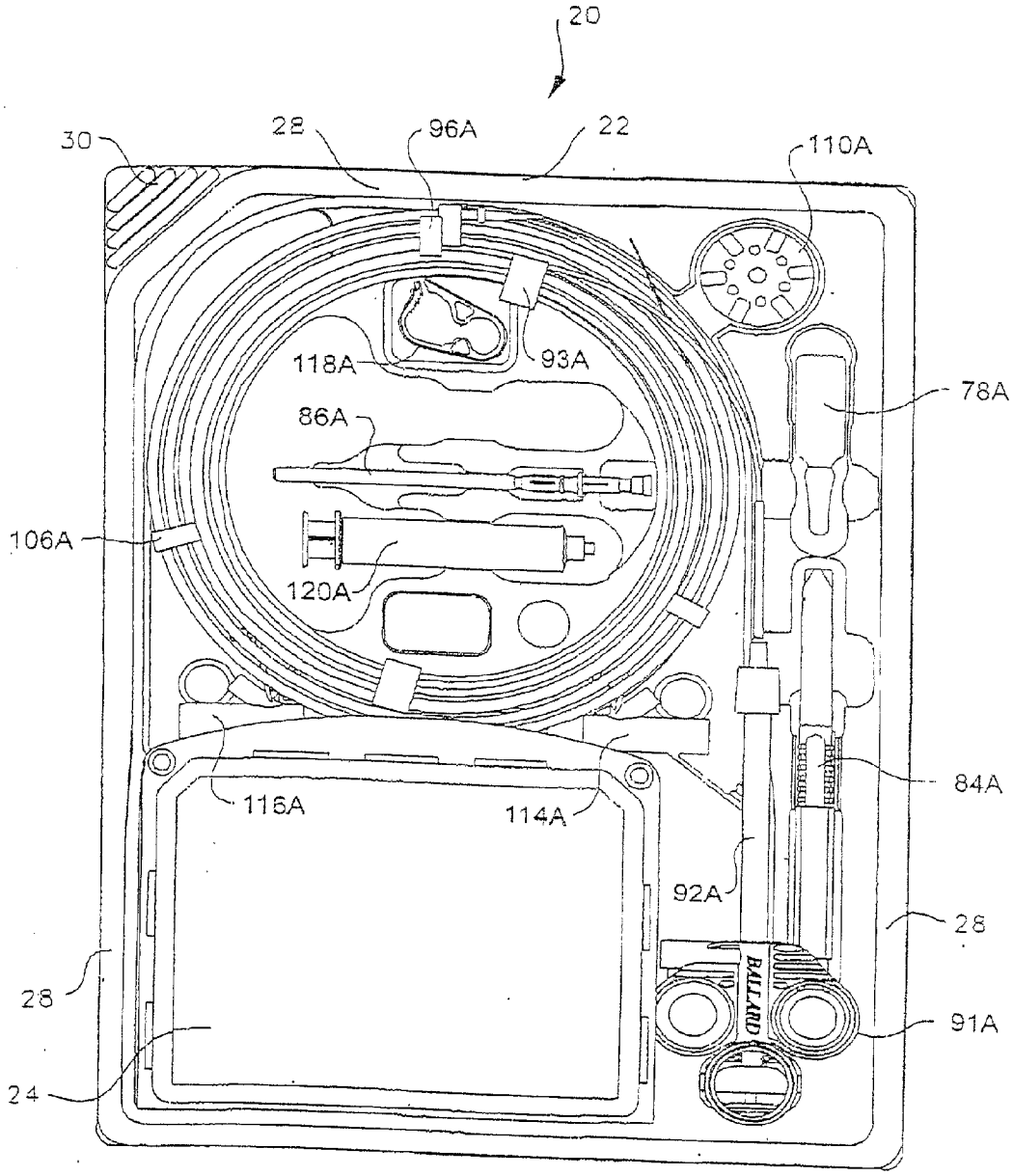
20
30
28
96A
22
110A
118A
93A
78A
86A
106A
120A
84A
116A
114A
92A
28
28
91A
24
BALLARD

FIG. 2