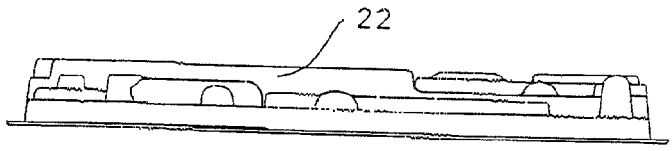

FIG. 7

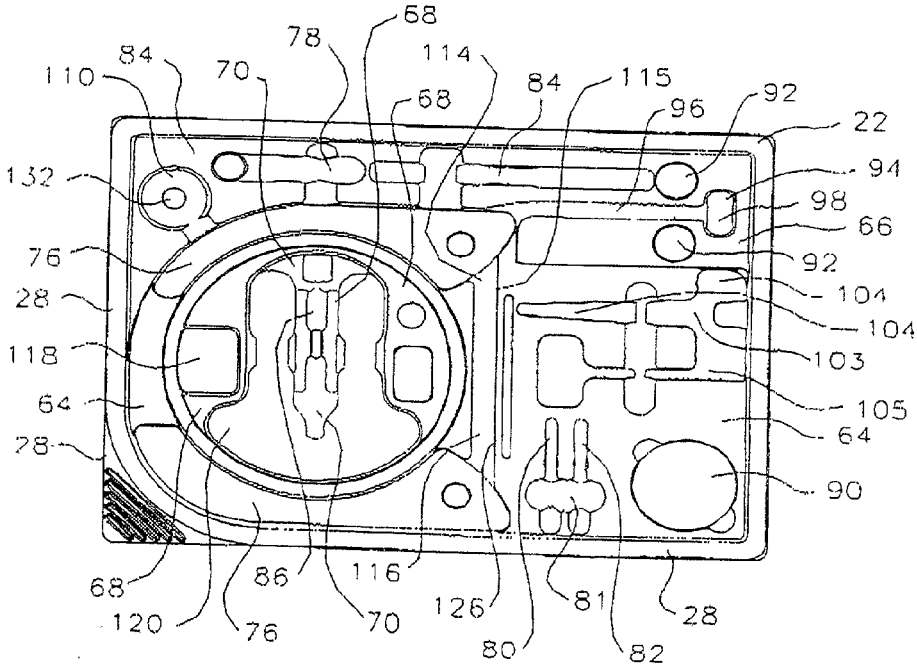

FIG. 6

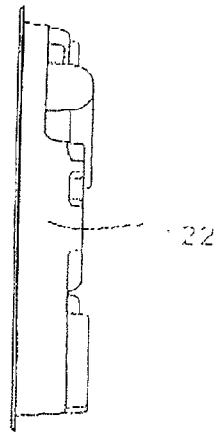

FIG. 8