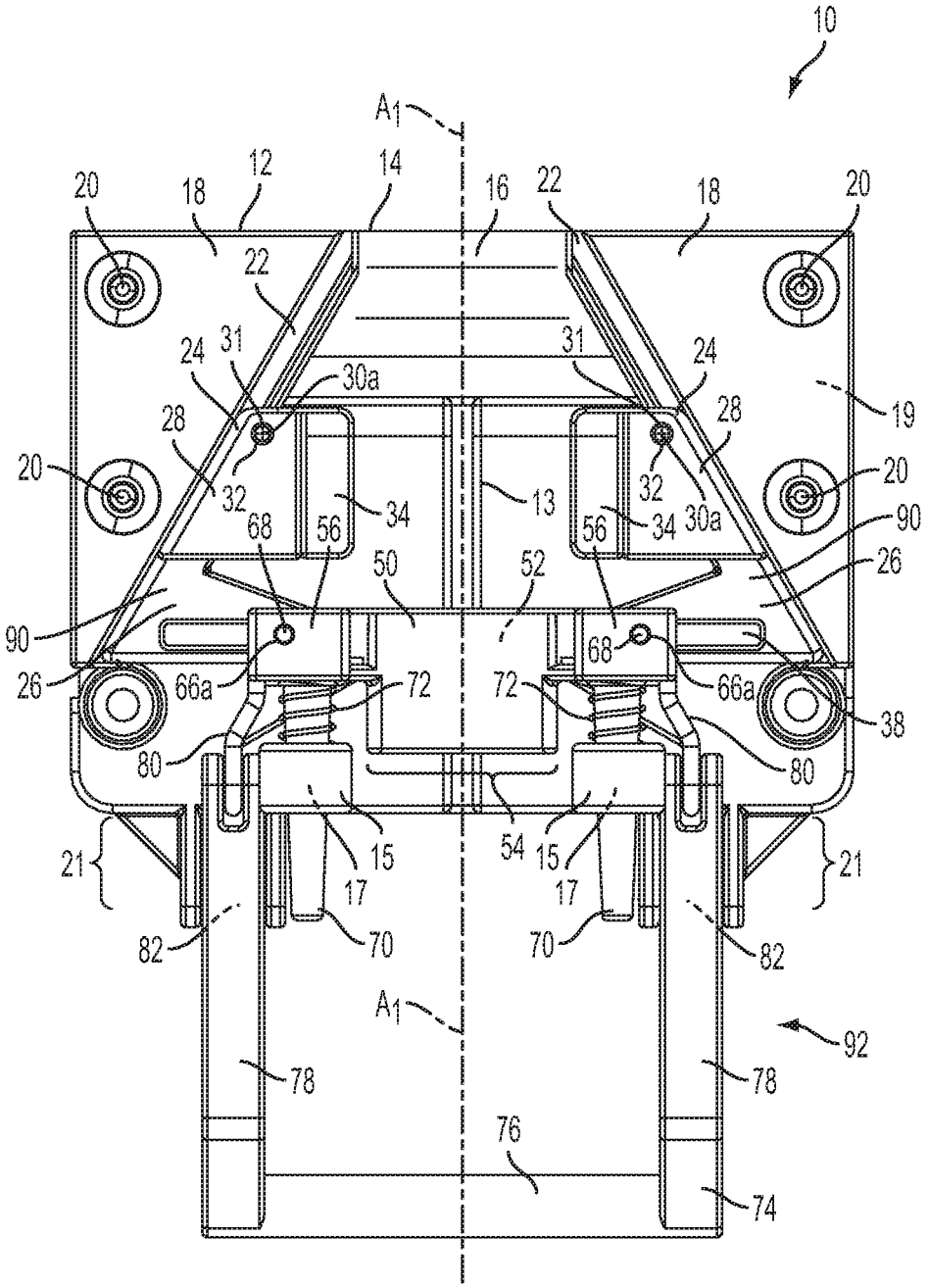
10
A1
12
14
16
22
18
20
24
31
30a
28
32
34
13
19
68
56
50
52
90
26
66a
72
80
38
15
17
54
21
82
70
78
76
74
92

FIG. 1A