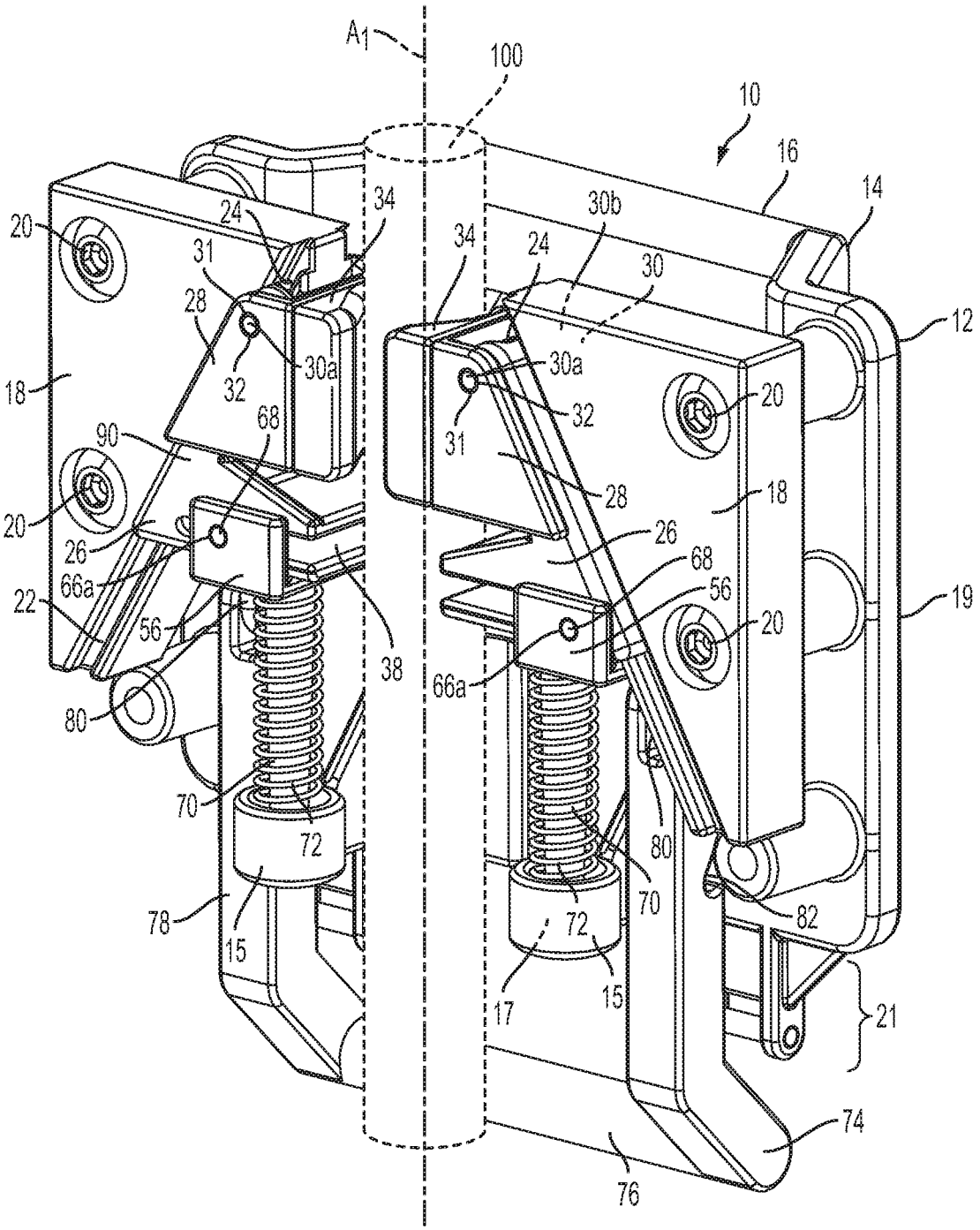
A1
100
10
16
14
12
20
24
34
31
28
32
30a
18
90
68
26
66a
22
56
38
80
70
72
78
15
30b
30
17
19
82
21
74
76

FIG. 1B