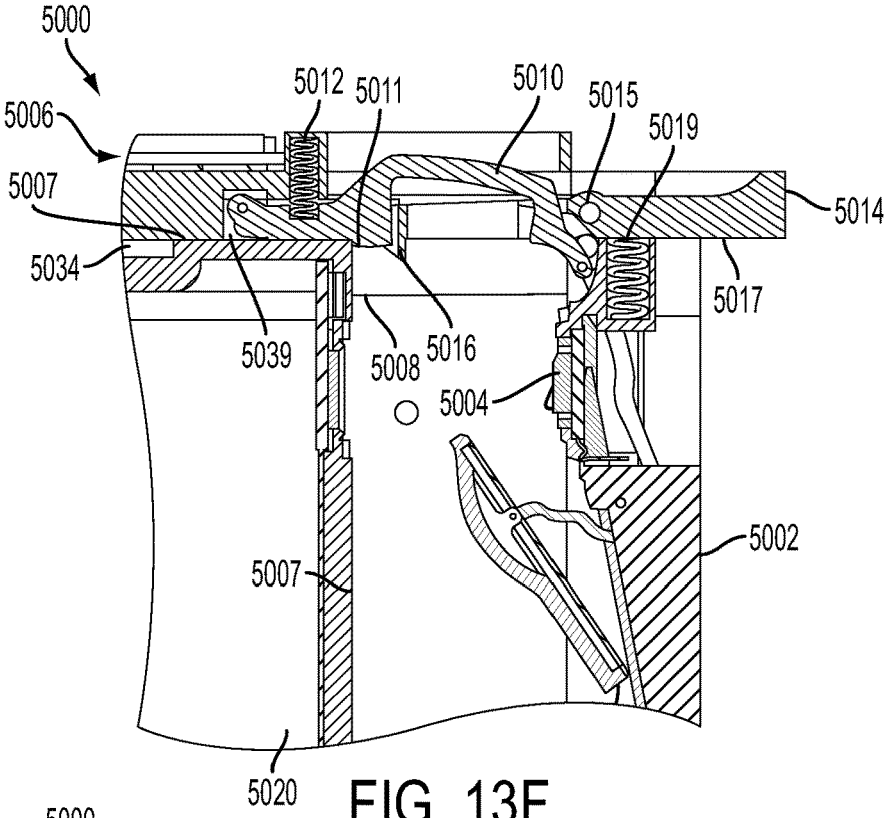

FIG. 13F

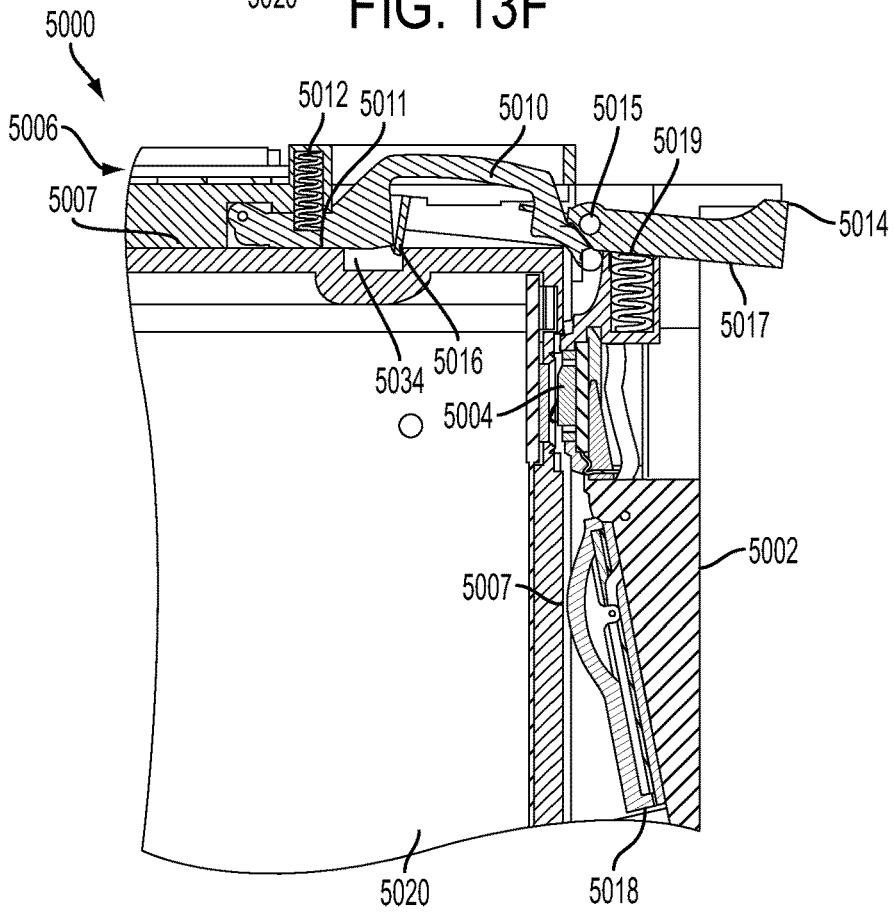

FIG. 13G