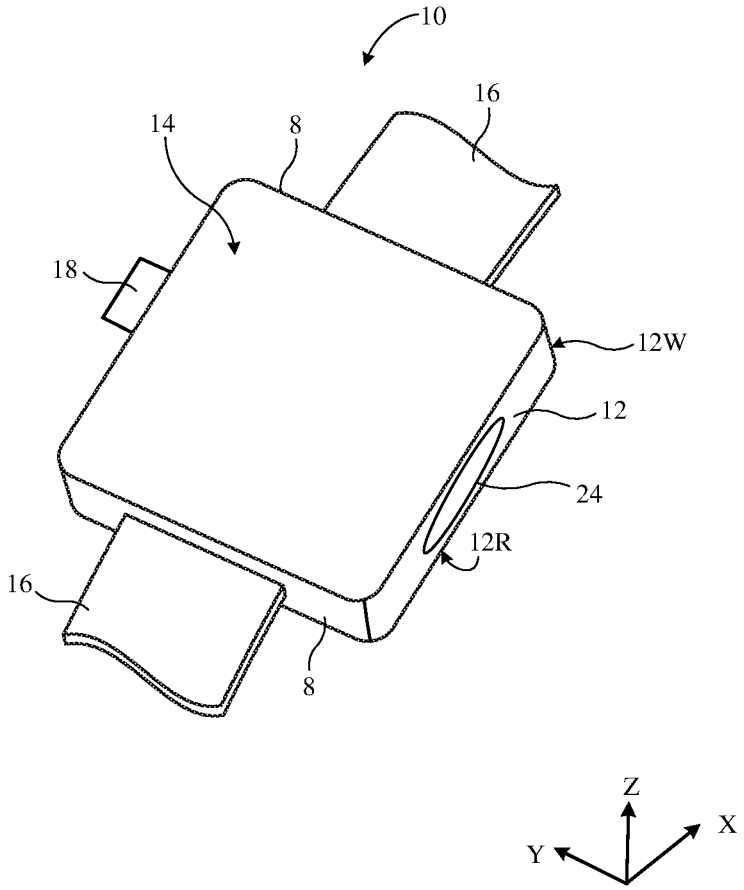


*FIG. 1*