Fig. 2

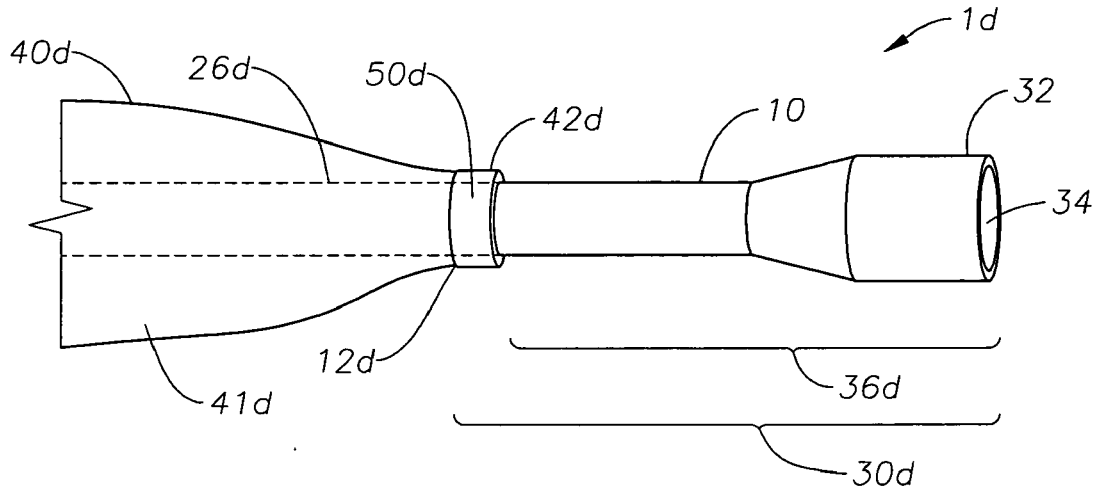
1d
40d
26d
50d
42d
10
32
34
12d
41d
36d
30d

Fig. 3

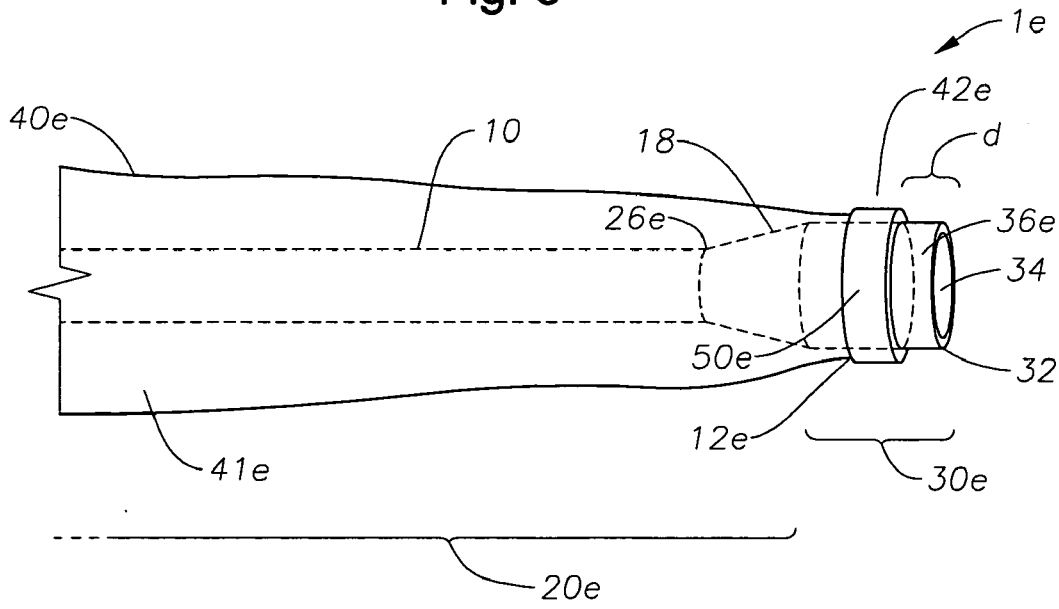
1e
42e
40e
10
18
d
26e
36e
34
50e
32
12e
41e
30e
20e