Fig. 5C

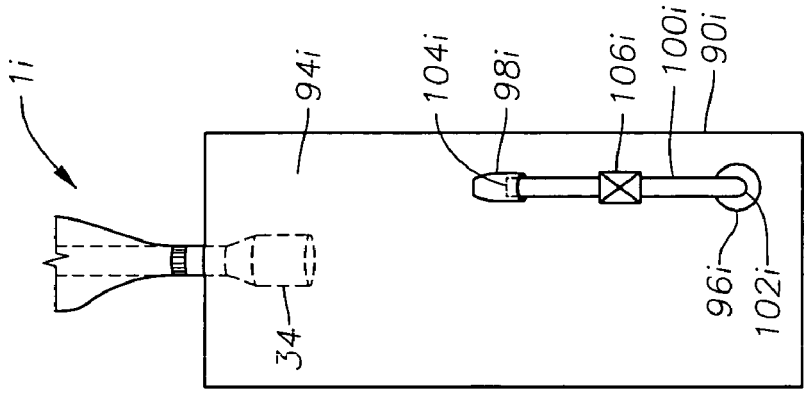


Fig. 5B

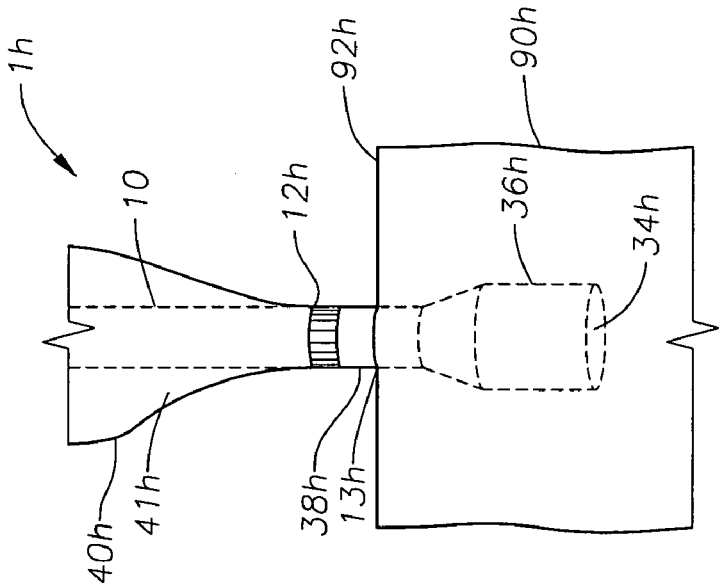

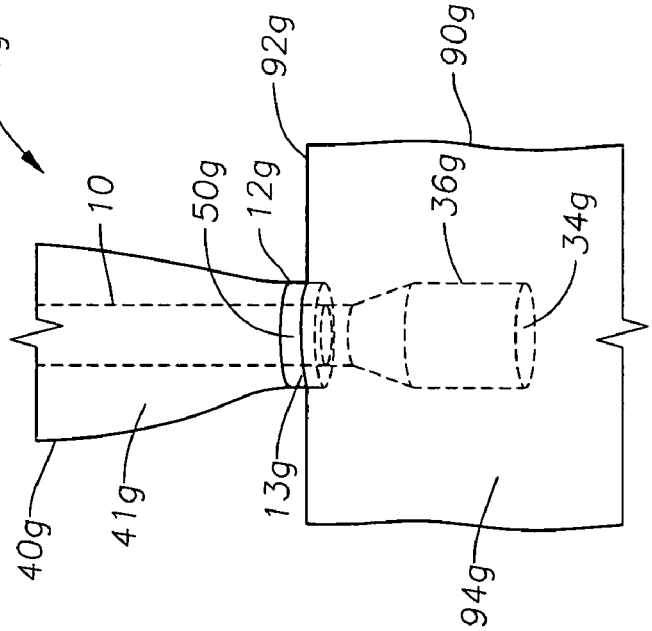
Fig. 5A