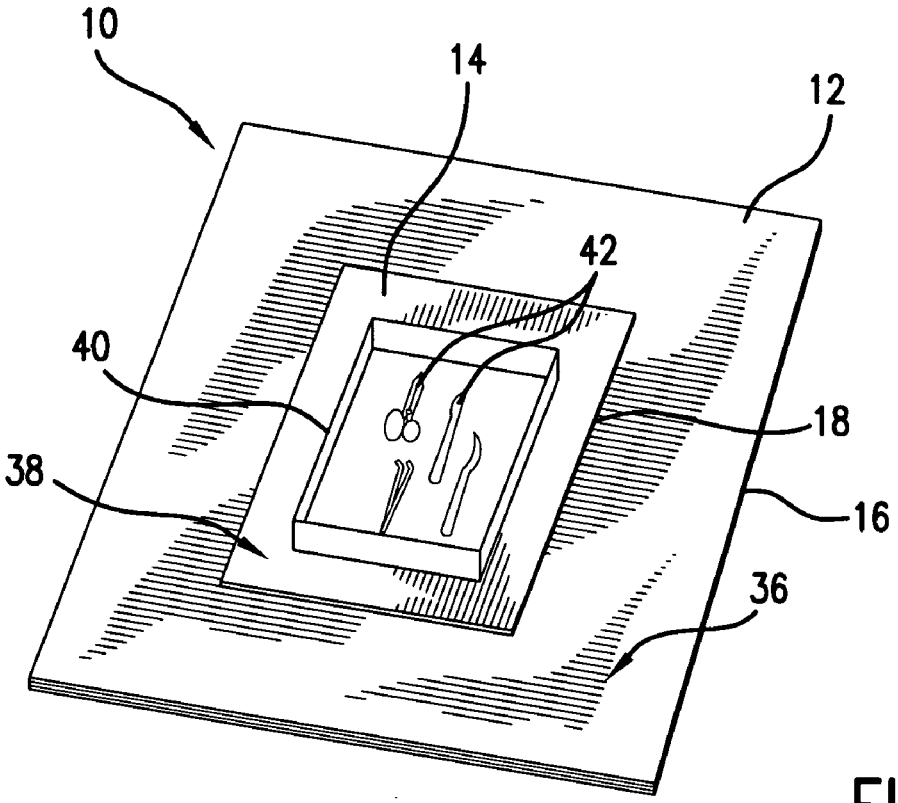
10
14
12
42
40
18
38
16
36

FIG.1

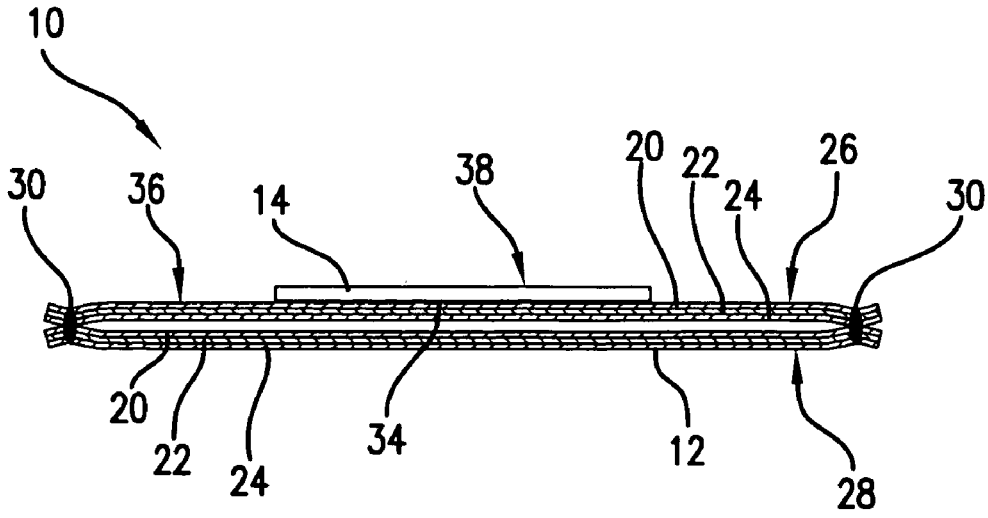
10
30
36
14
38
20
22
24
26
30
20
22
24
34
12
28

FIG.2