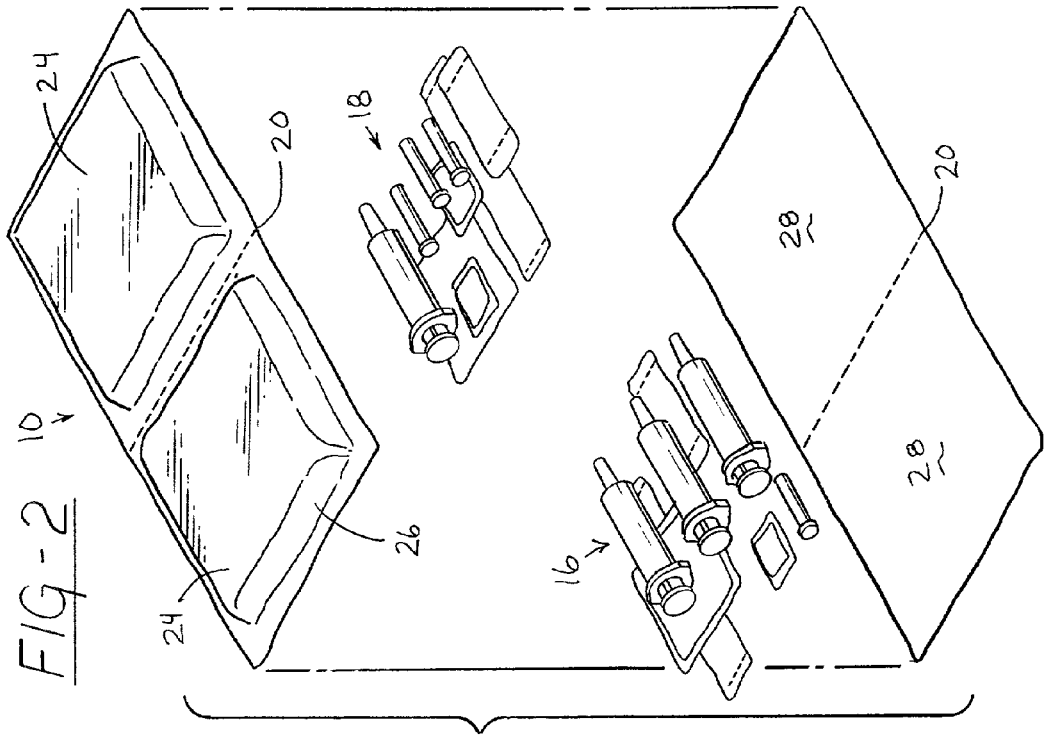

FIG-2

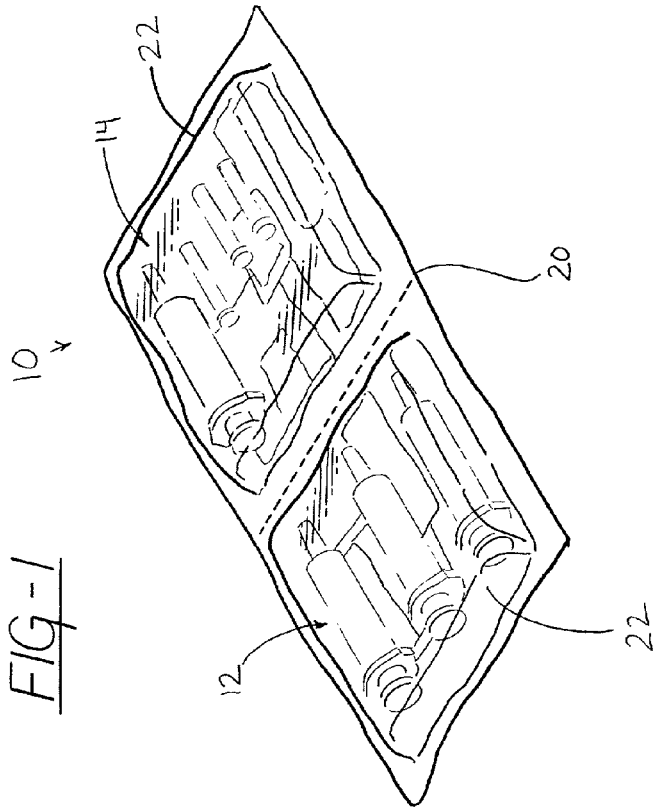

FIG-1