FIG. 3

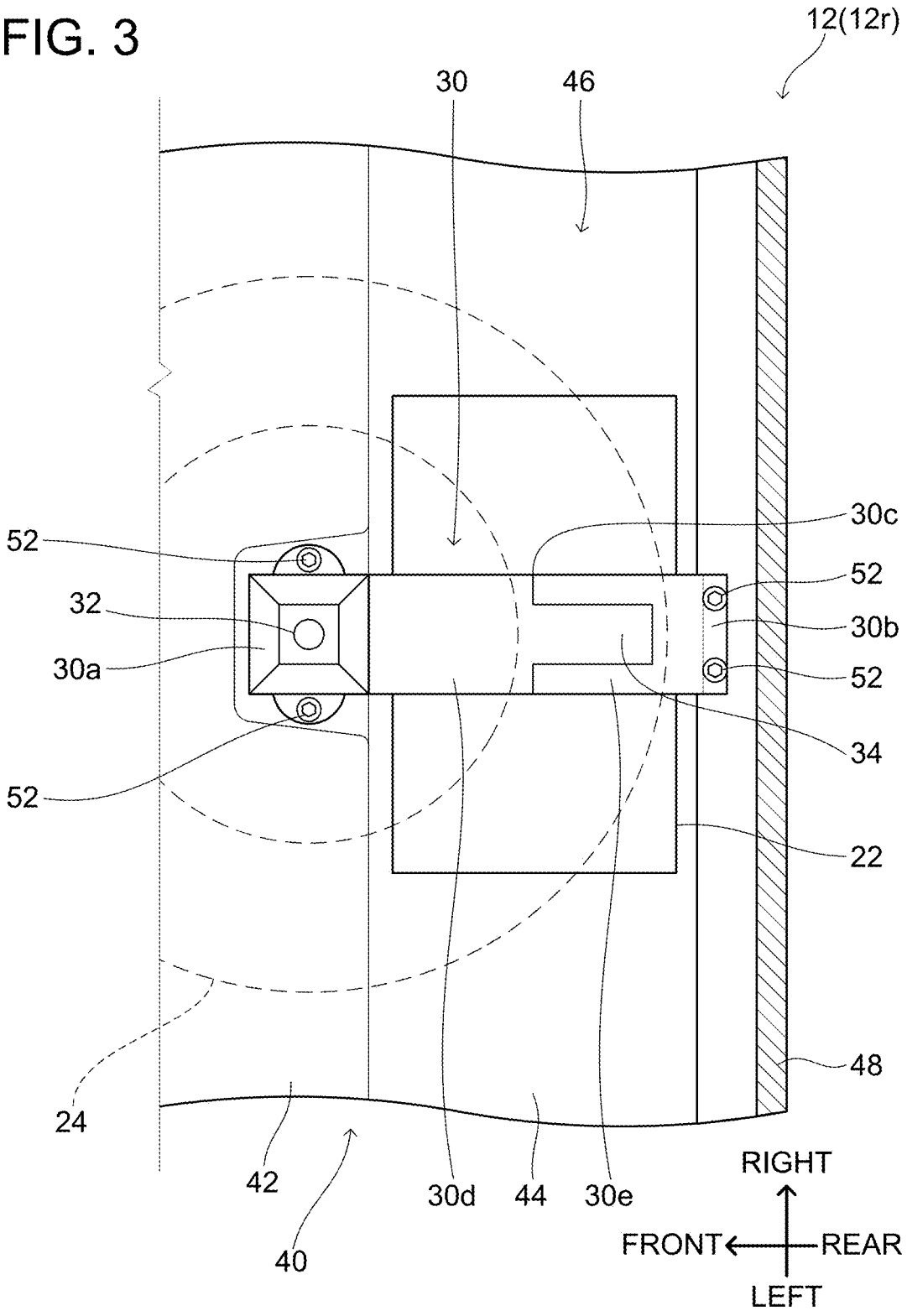
12(12r)
30
46
52
32
30a
52
30c
52
30b
52
34
22
48
24
42
40
30d
44
30e
RIGHT
FRONT
REAR
LEFT