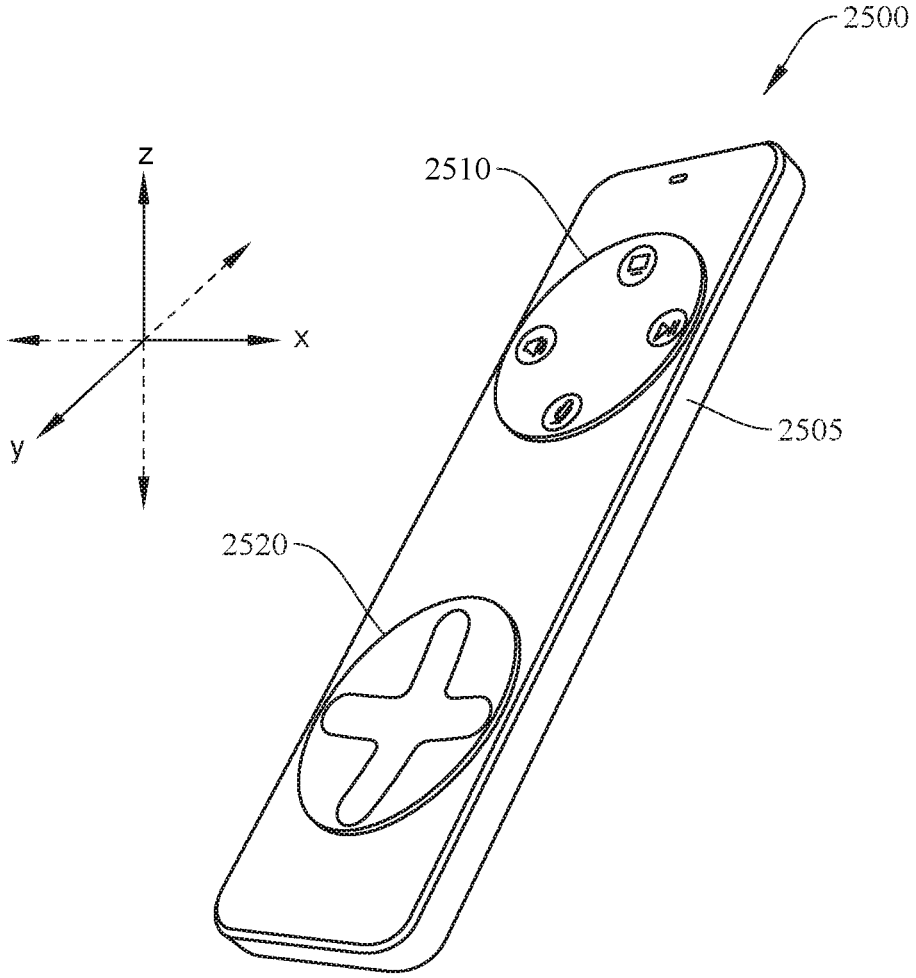

FIG. 25