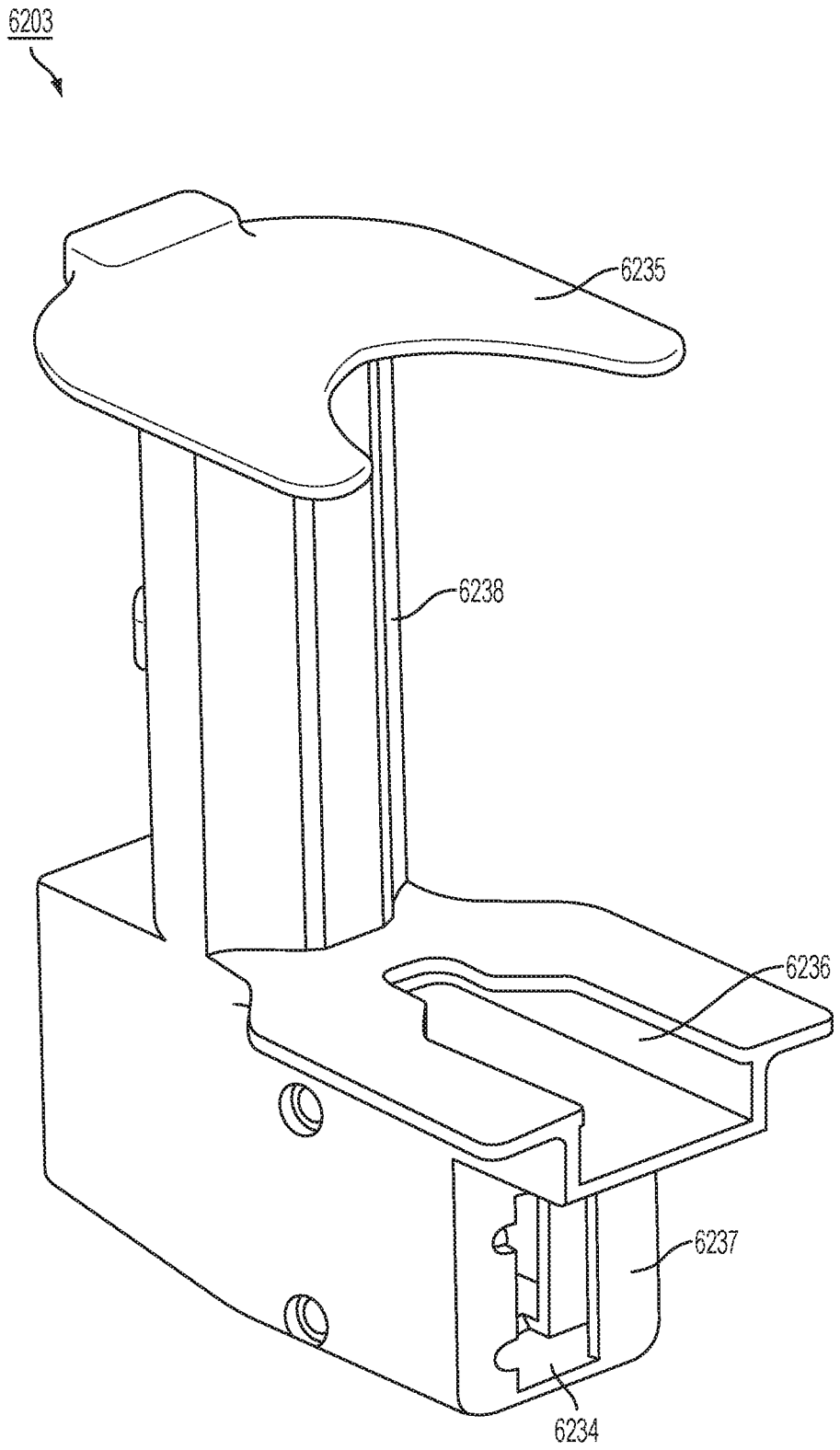

FIG. 35B