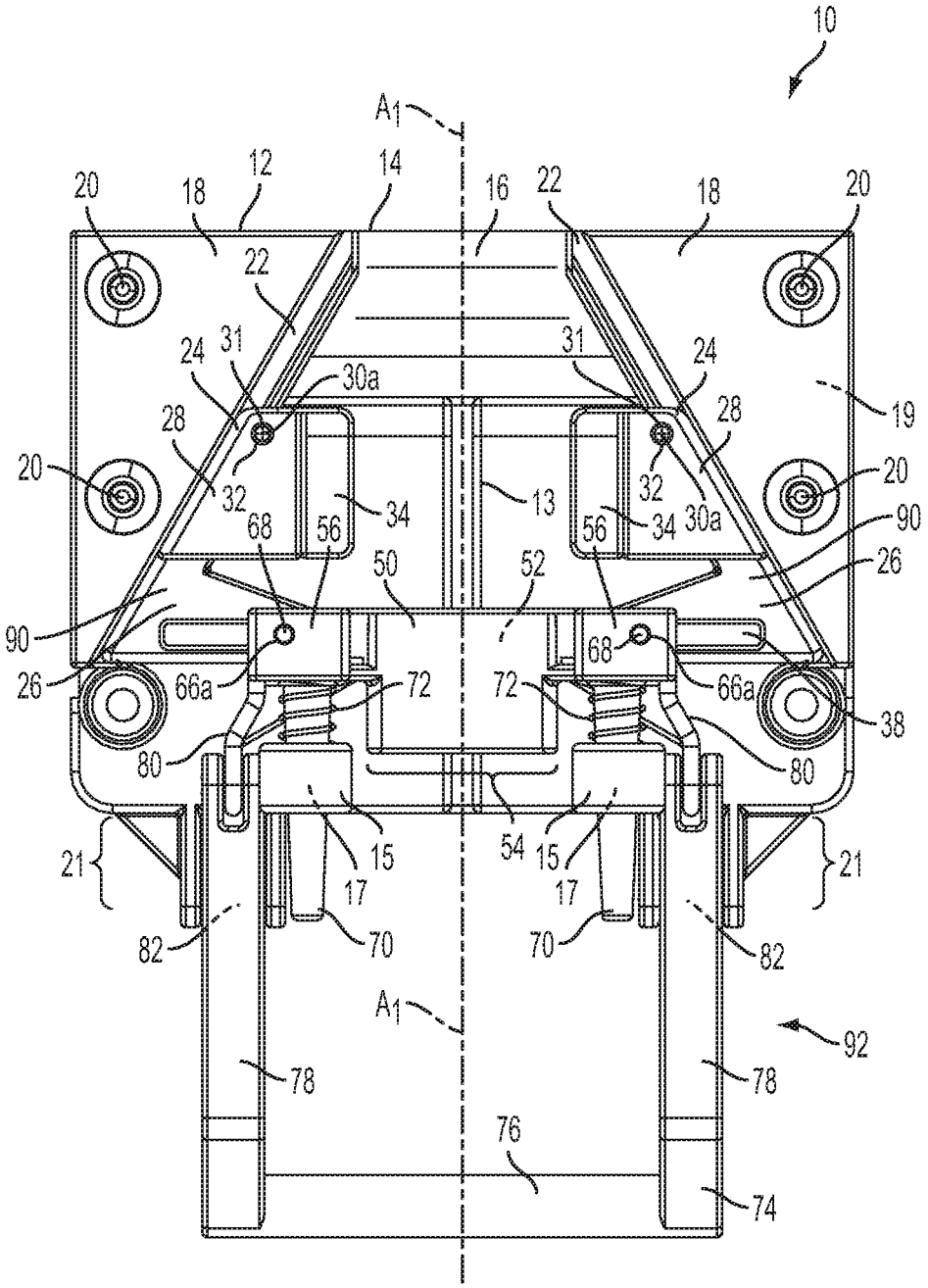
10
A1
12
14
16
18
20
22
24
26
28
30a
31
32
34
38
50
52
54
56
66a
68
70
72
74
76
78
80
82
90
92
13
15
17
19
21

FIG. 1A