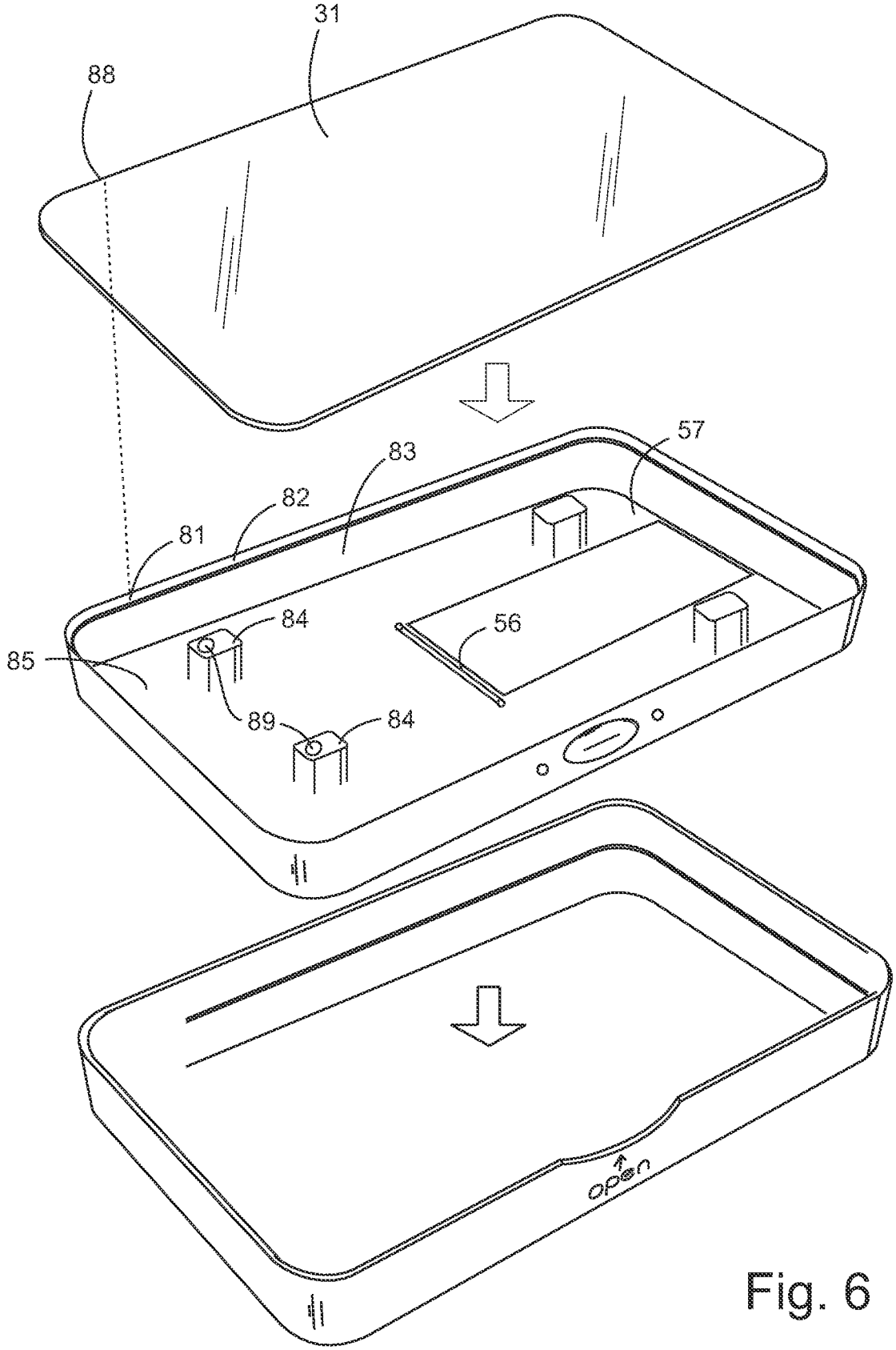

Fig. 6