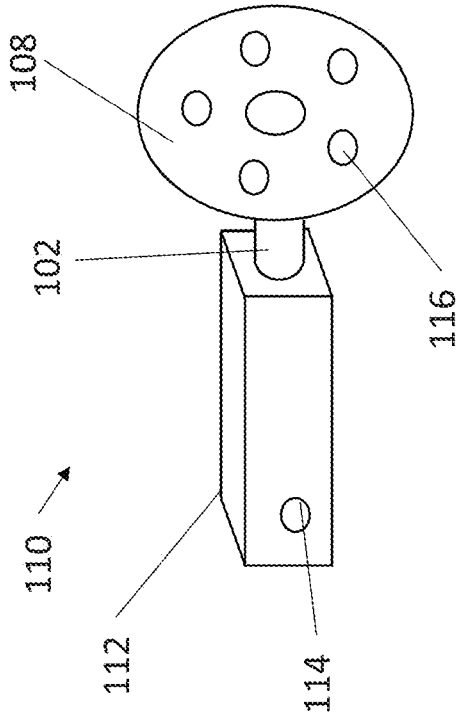

FIG. 1B

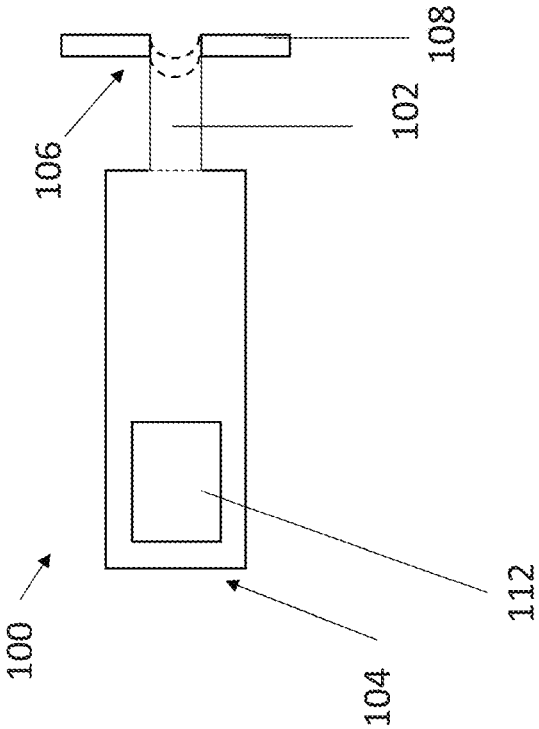

FIG. 1A