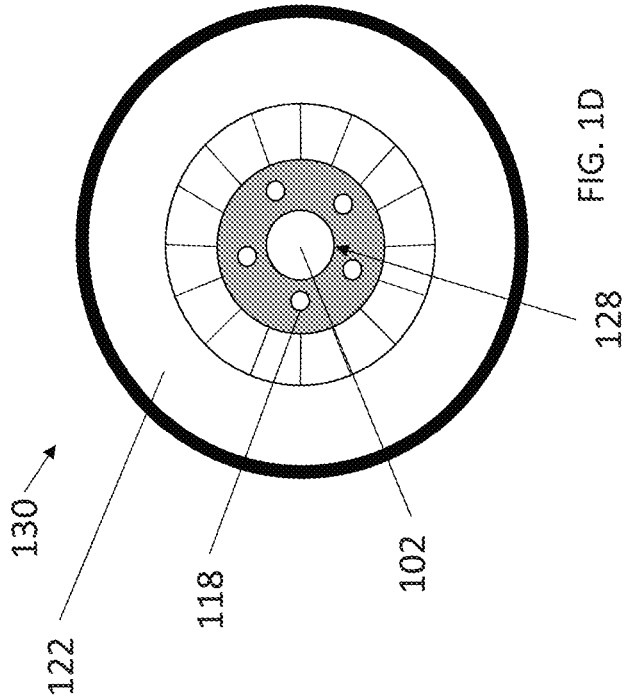

FIG. 1D

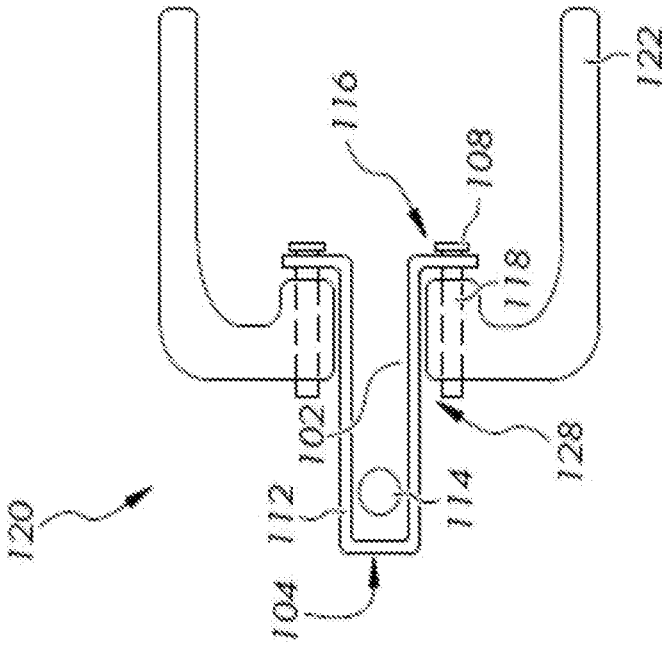

FIG. 1C