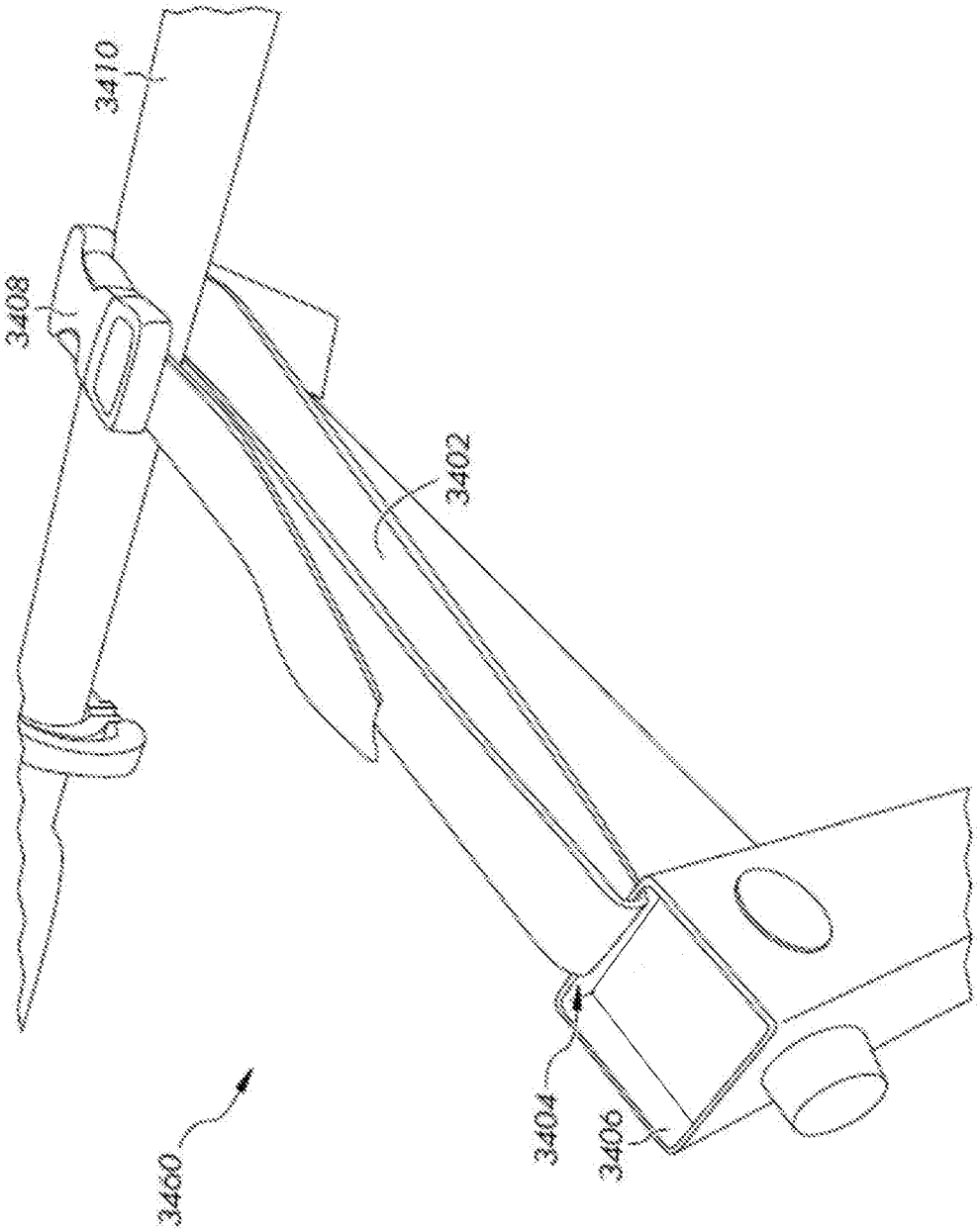

FIG. 34D