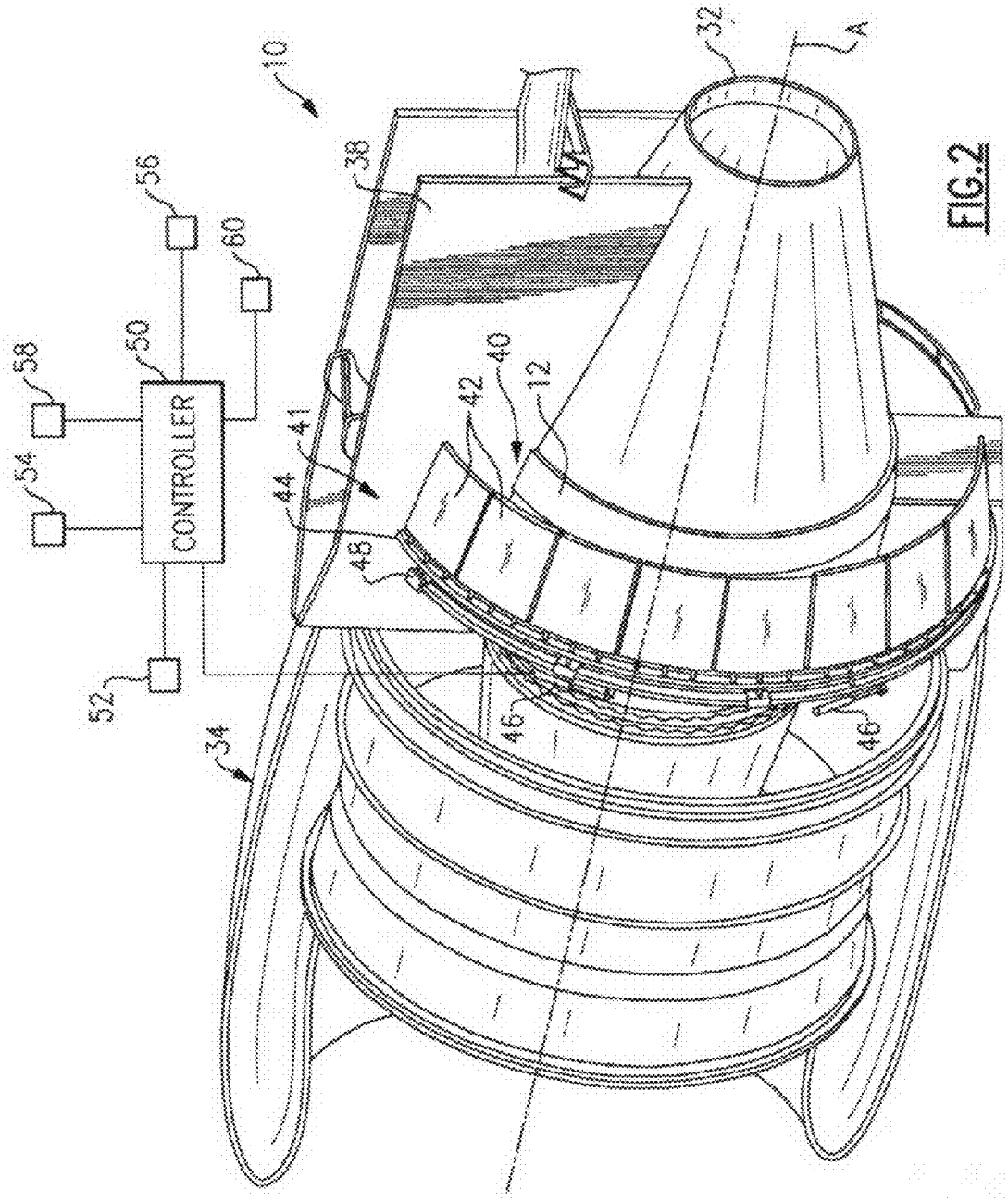


FIG.2