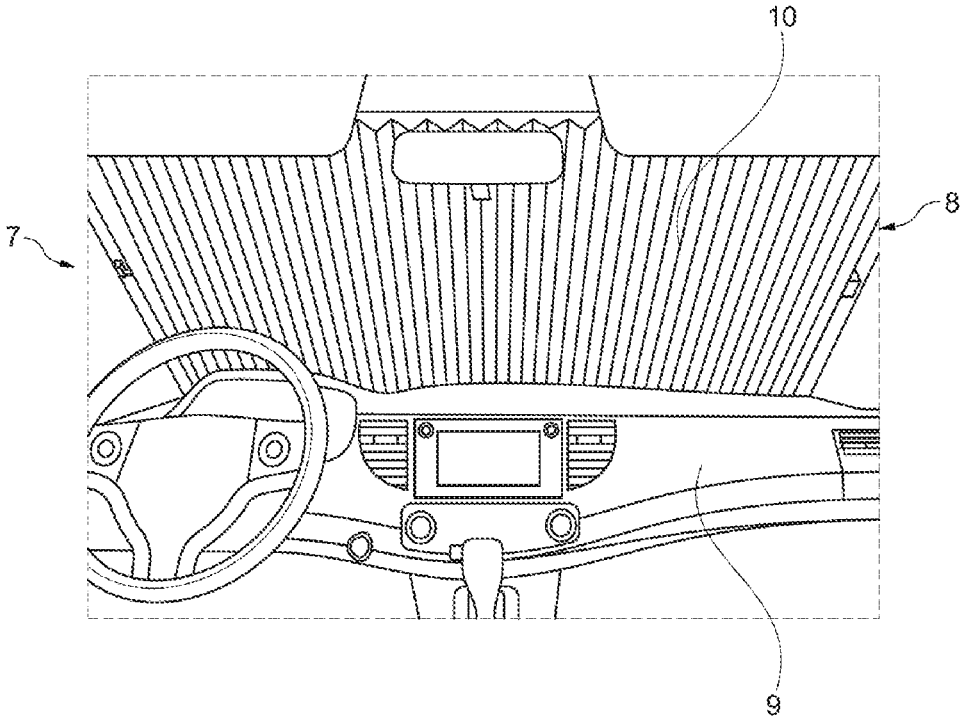

Fig. 3