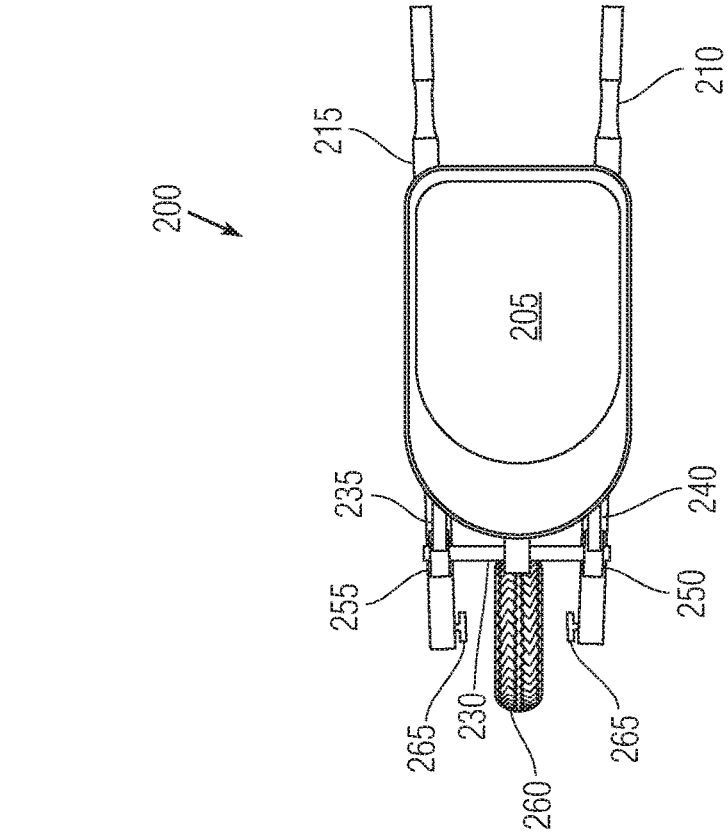

Fig. 2B

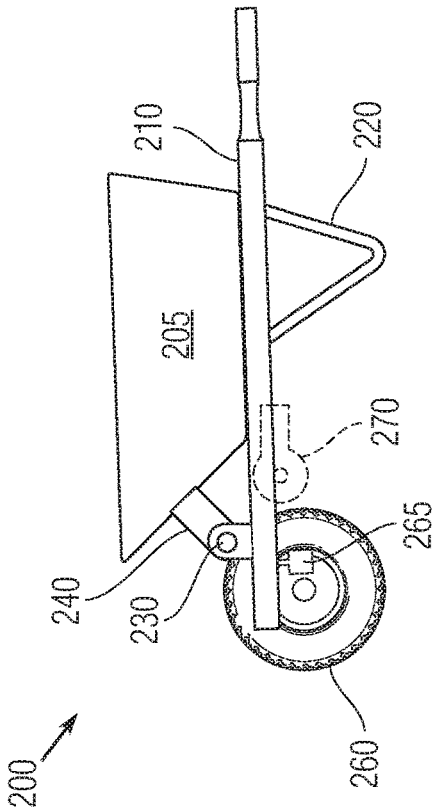

Fig. 2A

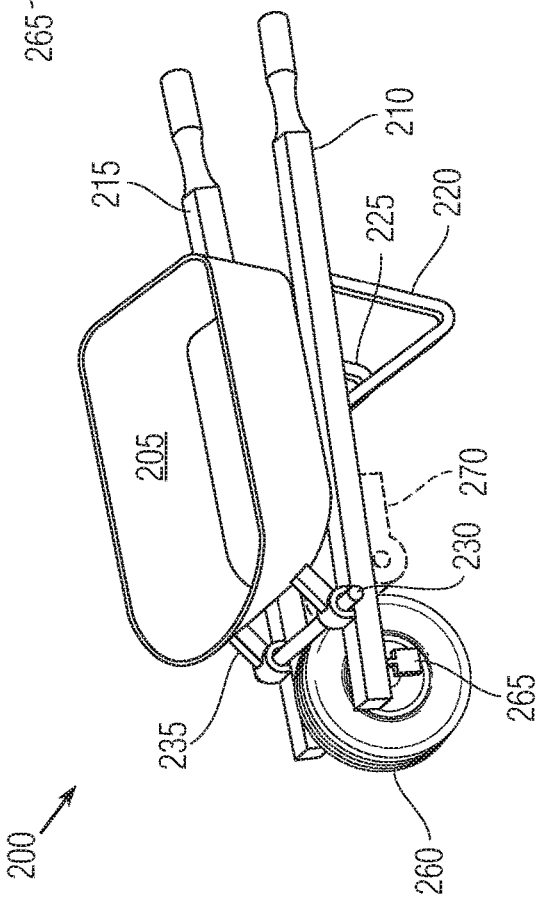

Fig. 2C