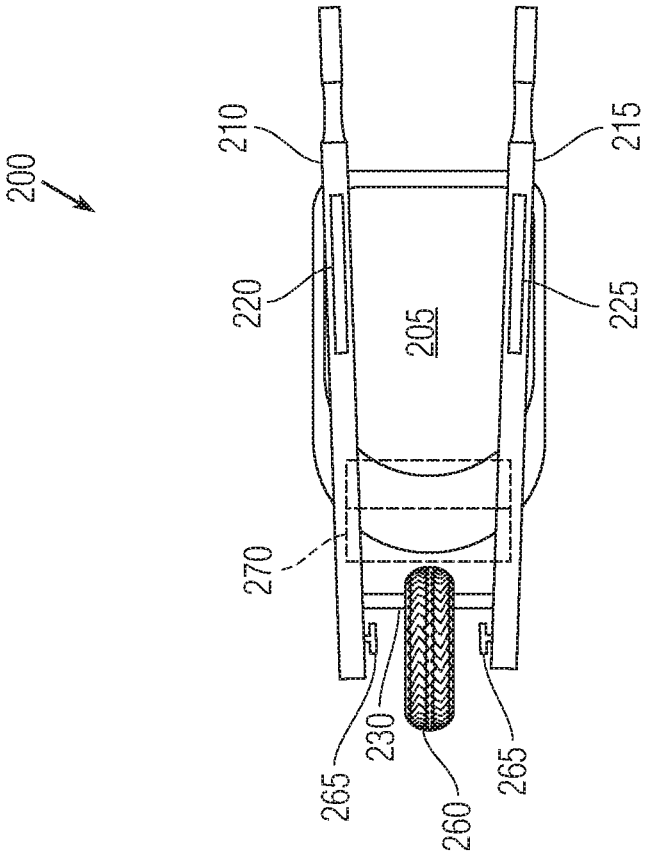
200
210
215
220
205
225
270
265
230
260
265

Fig. 2E

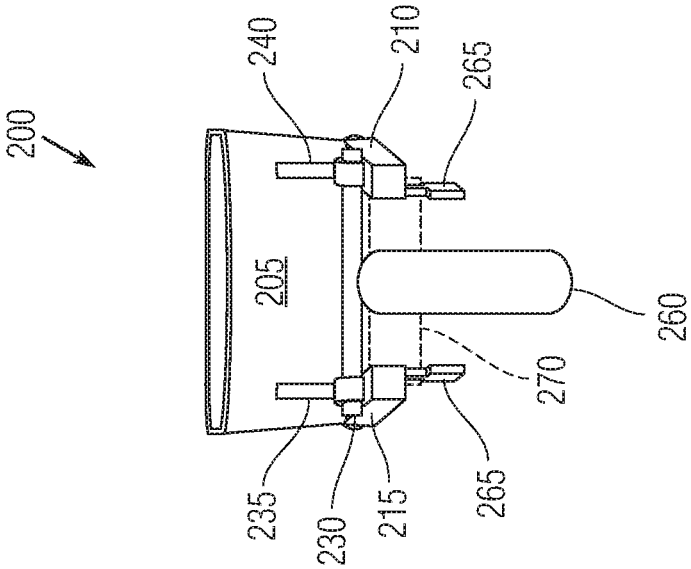
200
240
210
265
205
260
270
235
230
215
265

Fig. 2D