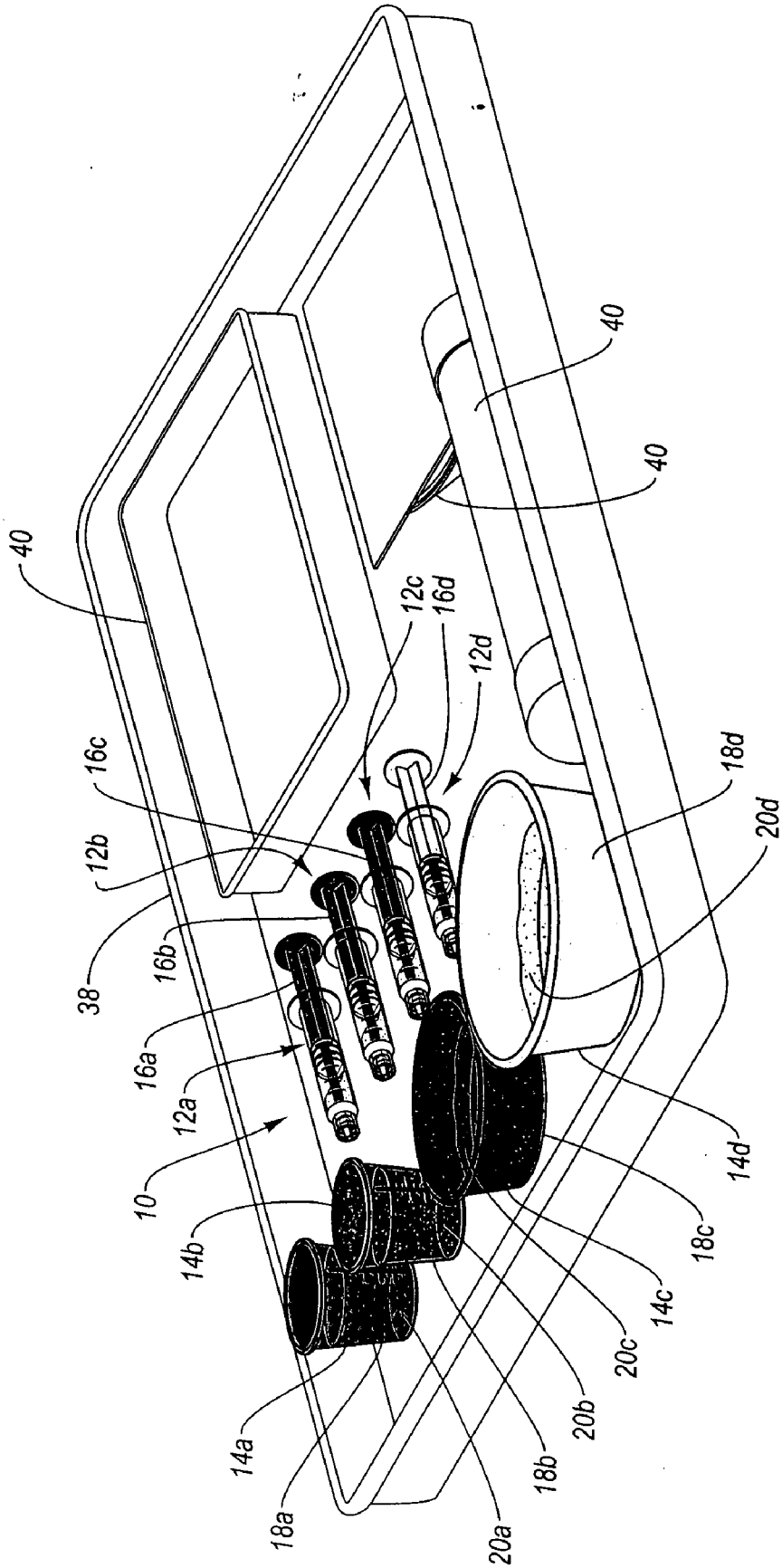
40
40
40
12c
16d
12d
16c
12b
38
16b
16a
12a
10
14b
14a
18a
20a
18b
20b
20c
14c
18c
14d
20d
18d

Fig. 2