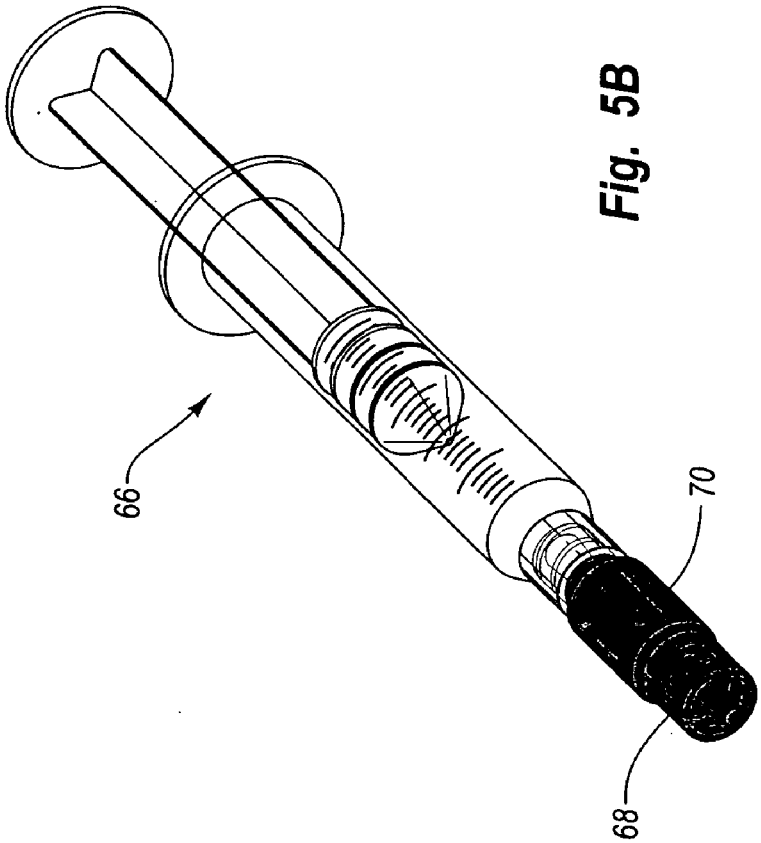

Fig. 5B

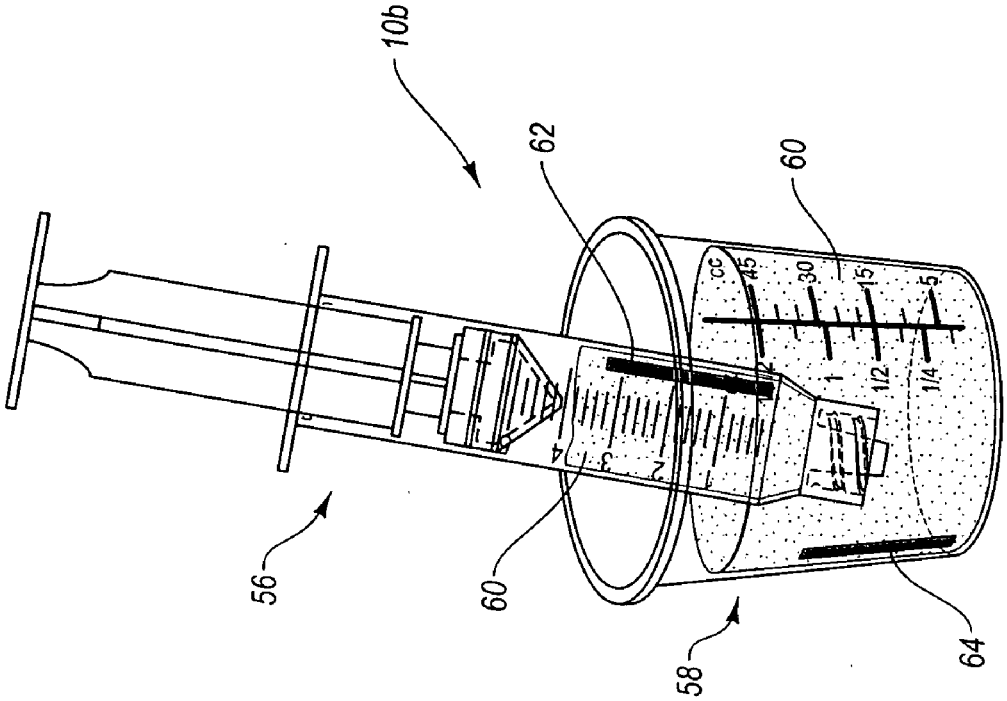

Fig. 5A