Fig. 1

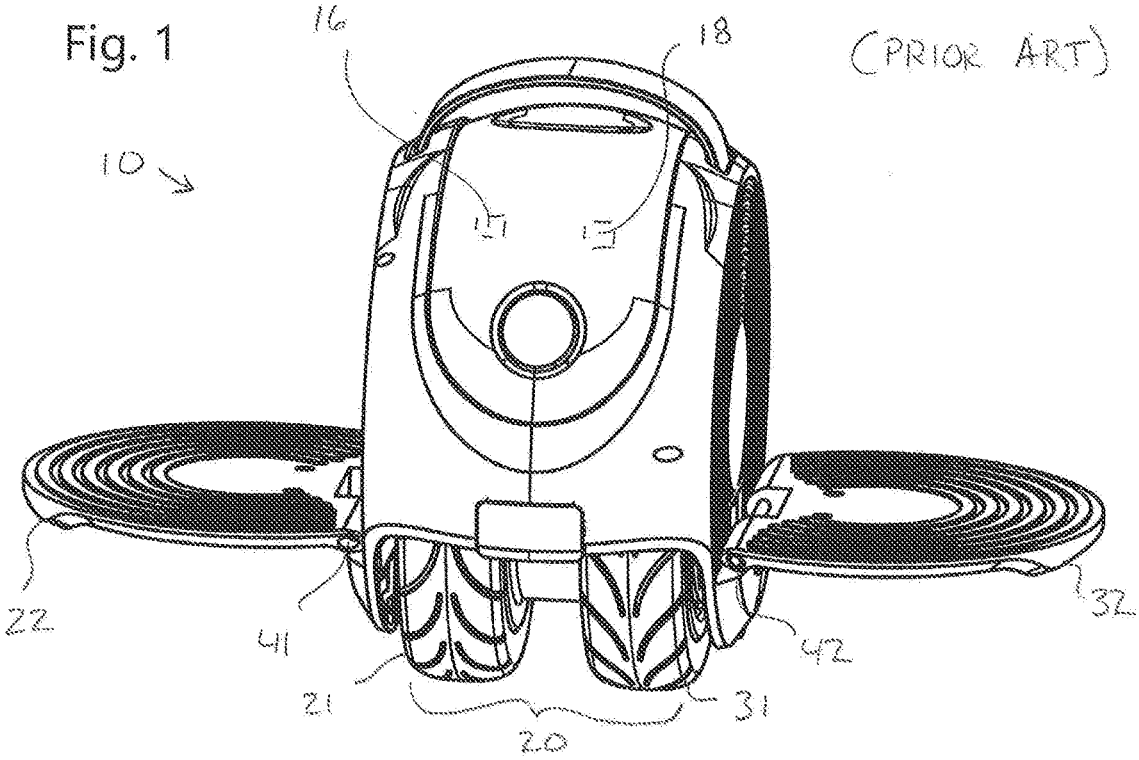
16
18
(PRIOR ART)
10
22
41
21
20
31
42
32

Fig. 3

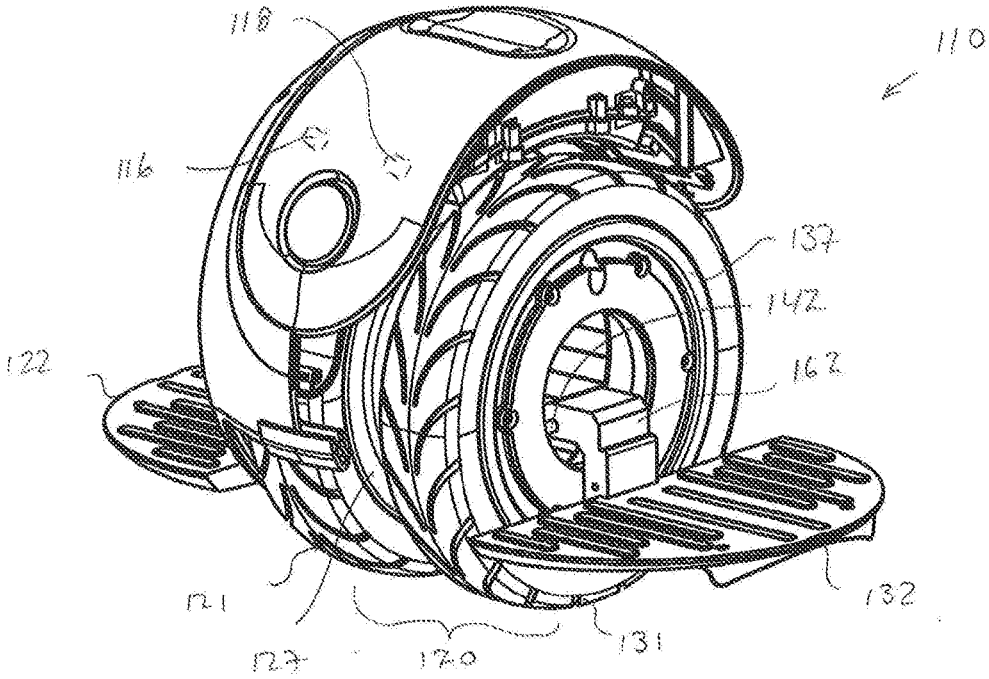
118
110
116
137
142
122
162
121
127
120
131
132