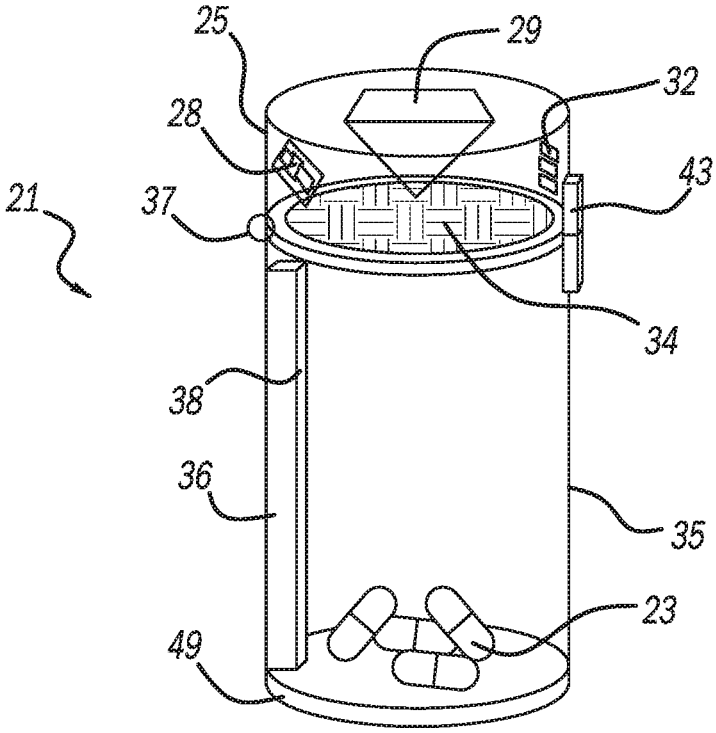
25
29
32
28
43
21
37
34
38
36
35
23
49

FIG - 1A

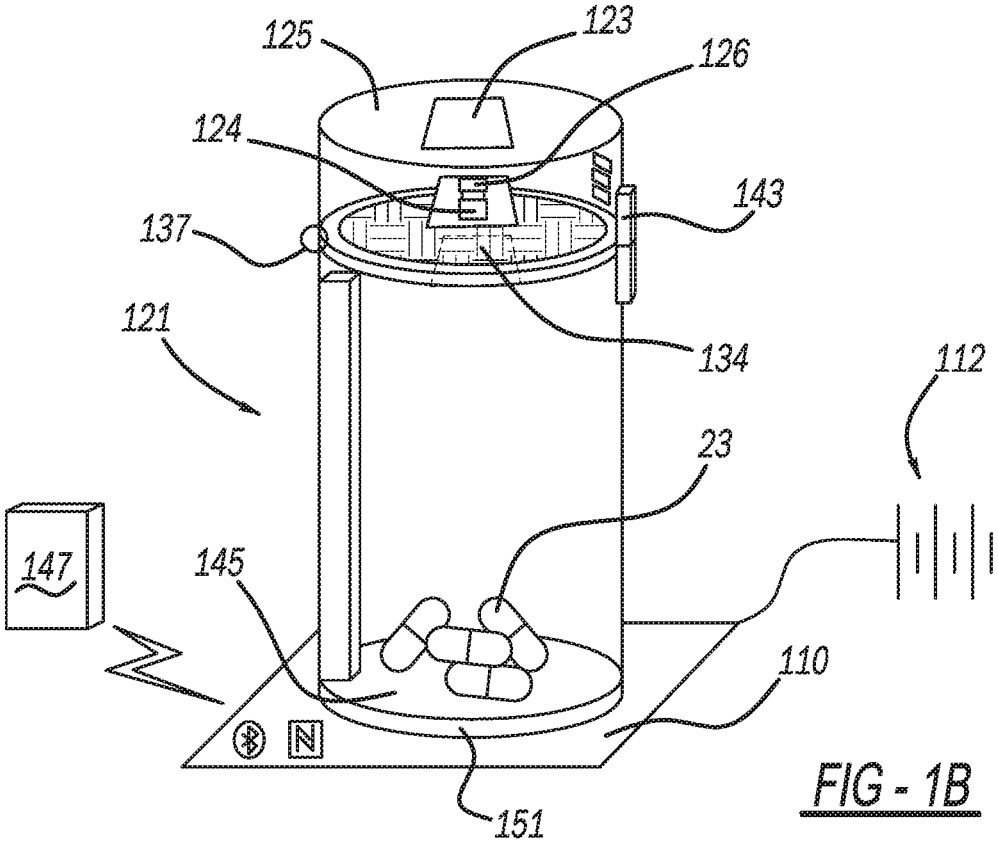
125
123
126
124
143
137
134
121
112
23
147
145
110
151

FIG - 1B