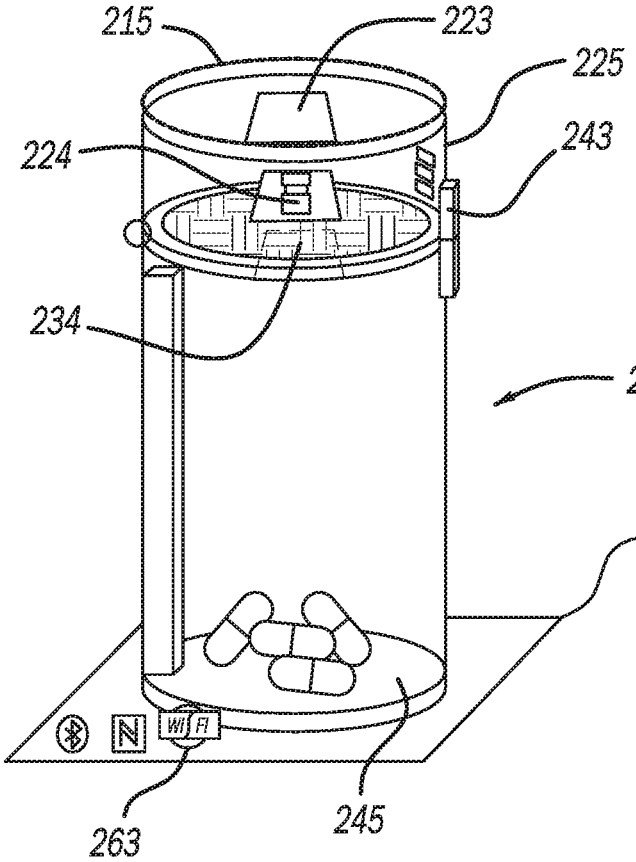

FIG - 1C

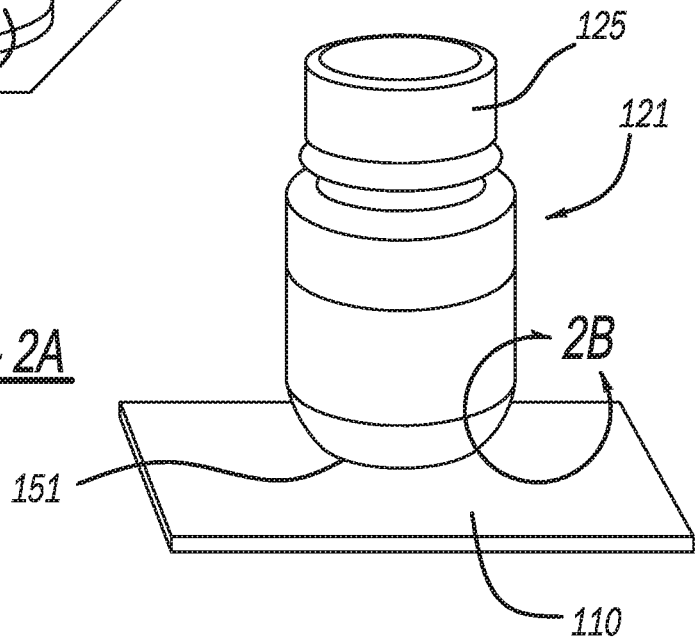

FIG - 2A

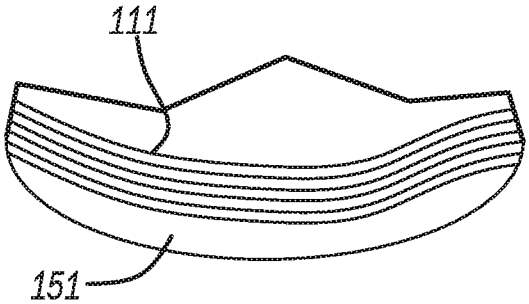

FIG - 2B