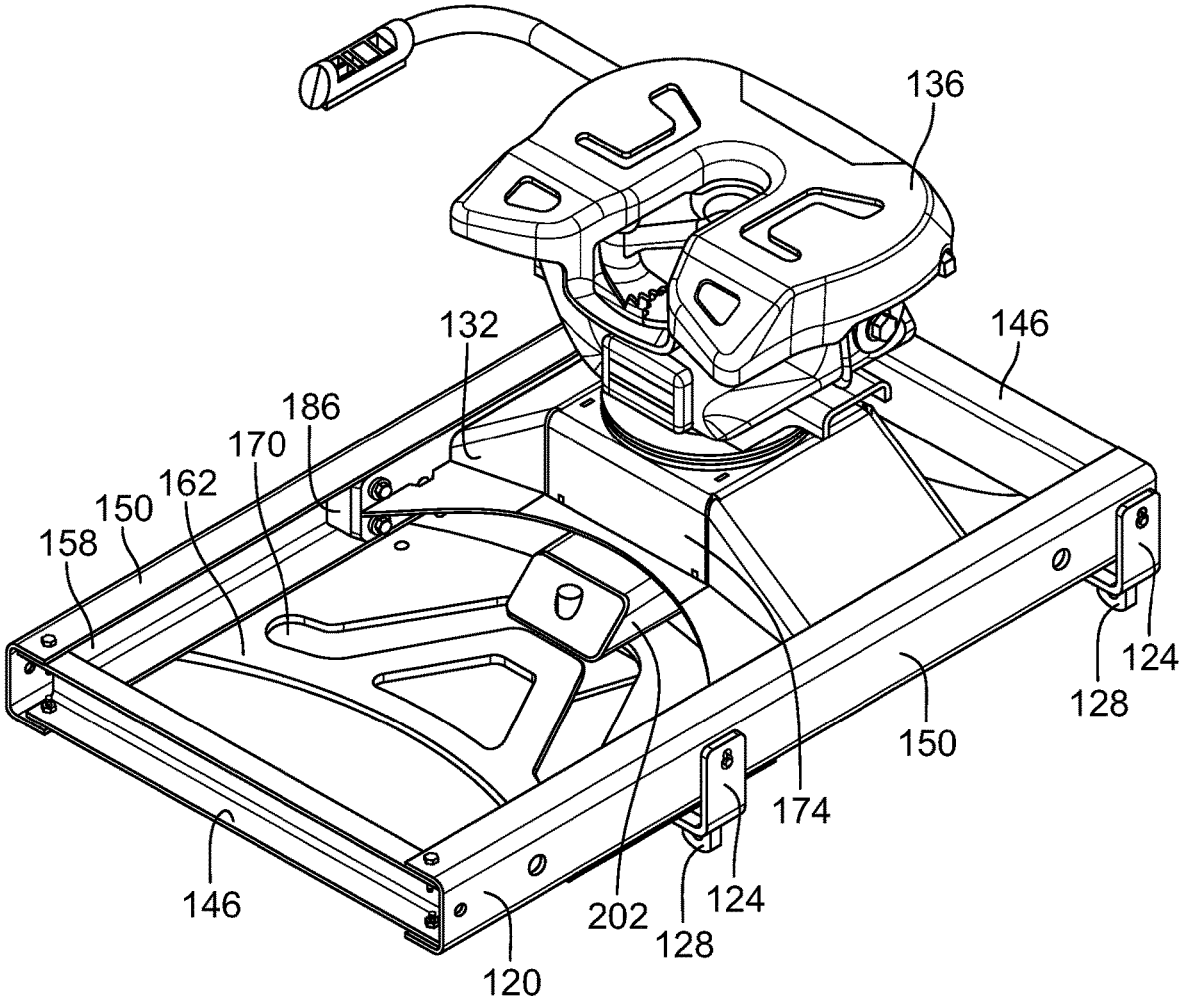
136
132
146
186
170
162
150
158
124
128
150
174
146
202
124
128
120

FIG. 2