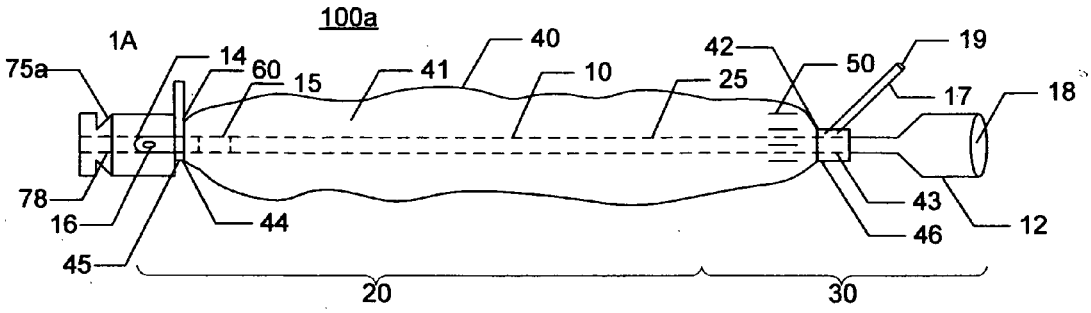

Fig. 1A

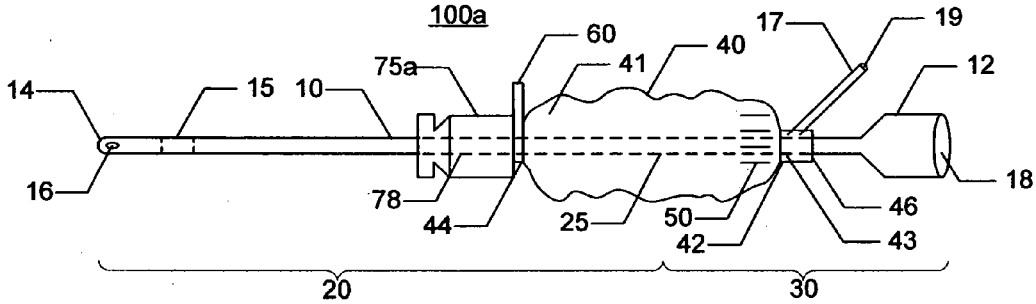

Fig. 1B

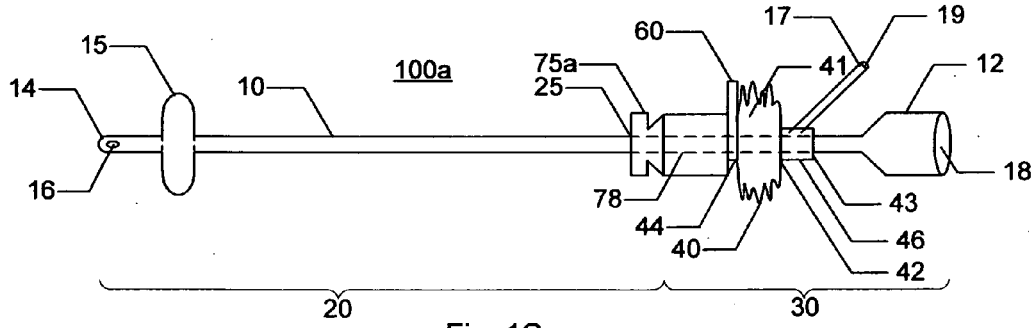

Fig. 1C