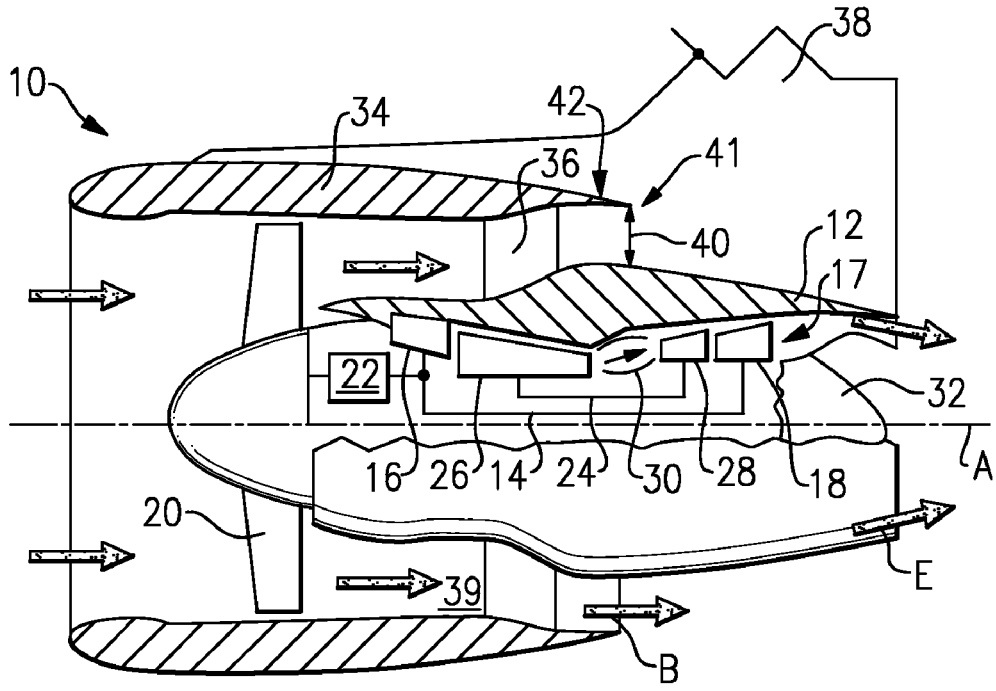
10
34
42
38
36
41
40
12
17
22
32
16
26
14
24
30
28
18
A
20
39
E
B

FIG.1

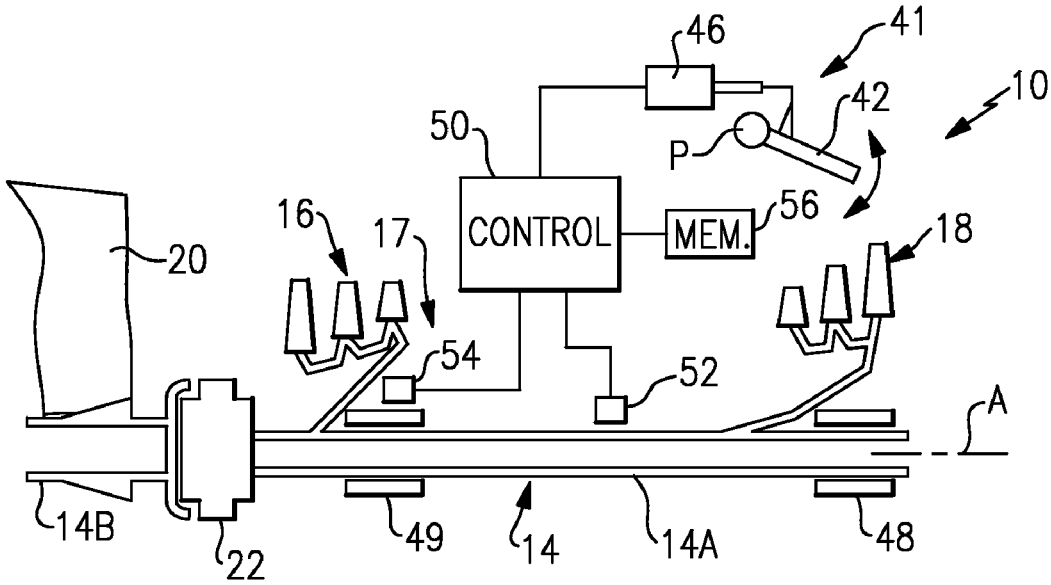
46
41
10
42
50
P
CONTROL
MEM.
56
16
17
18
20
54
52
A
14B
22
49
14
14A
48

FIG.2