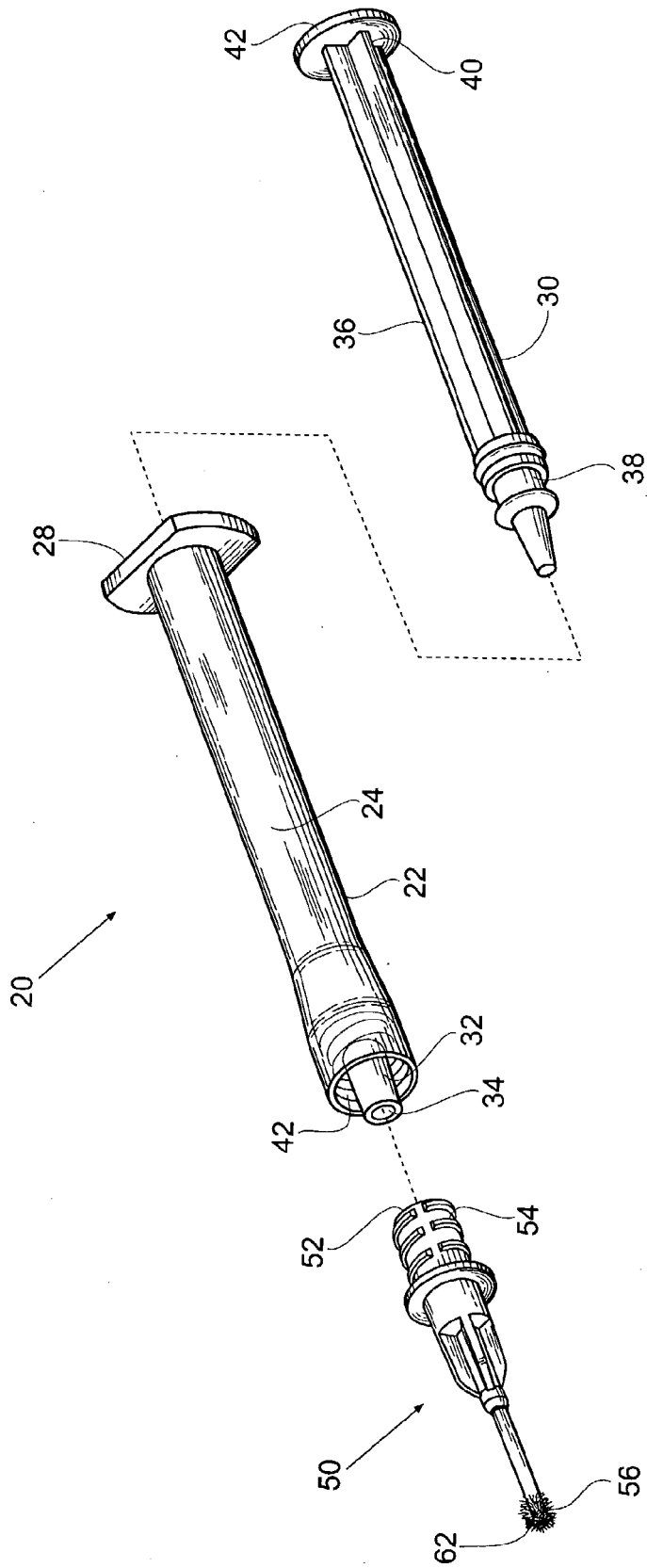

Fig. 7