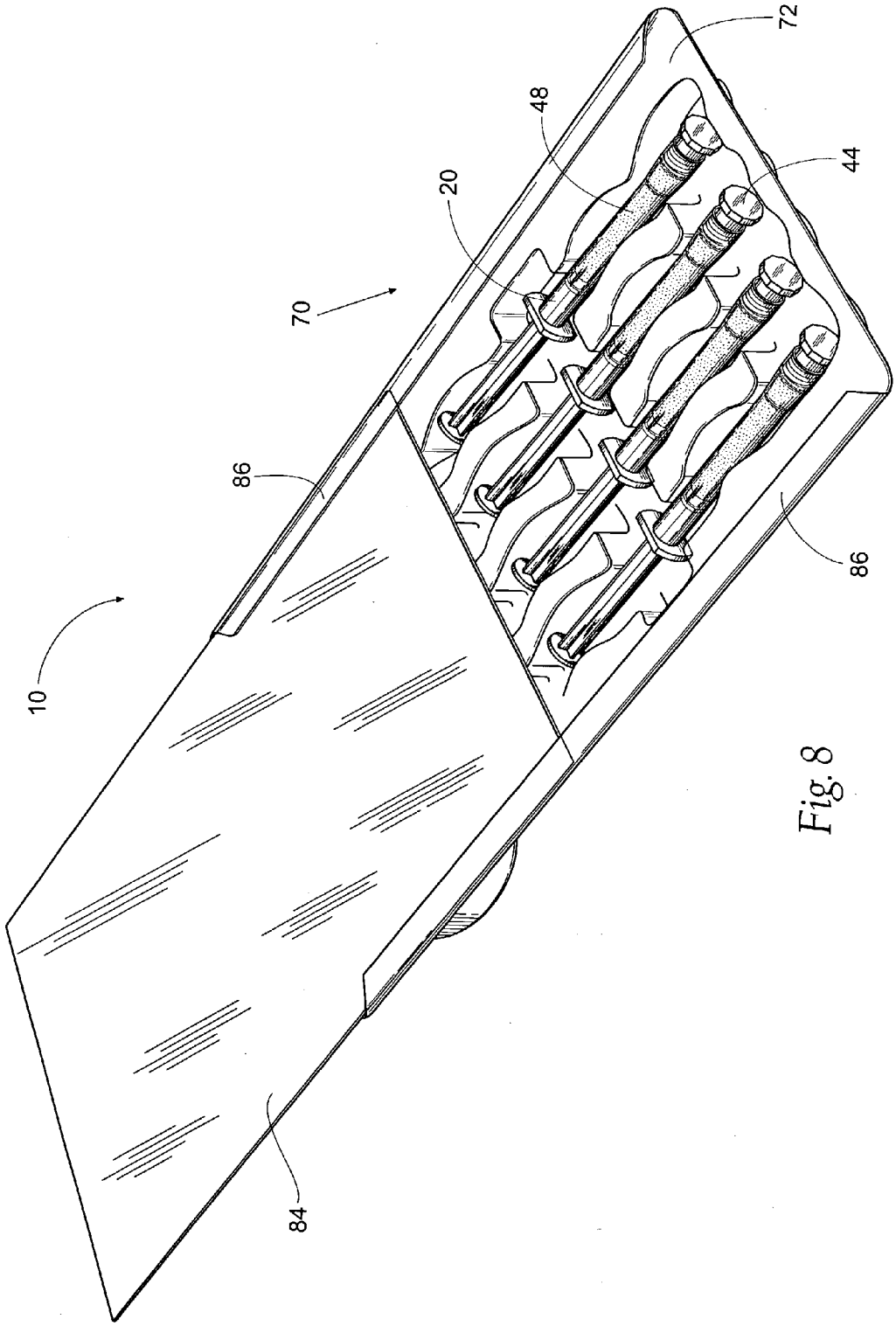

Fig. 8