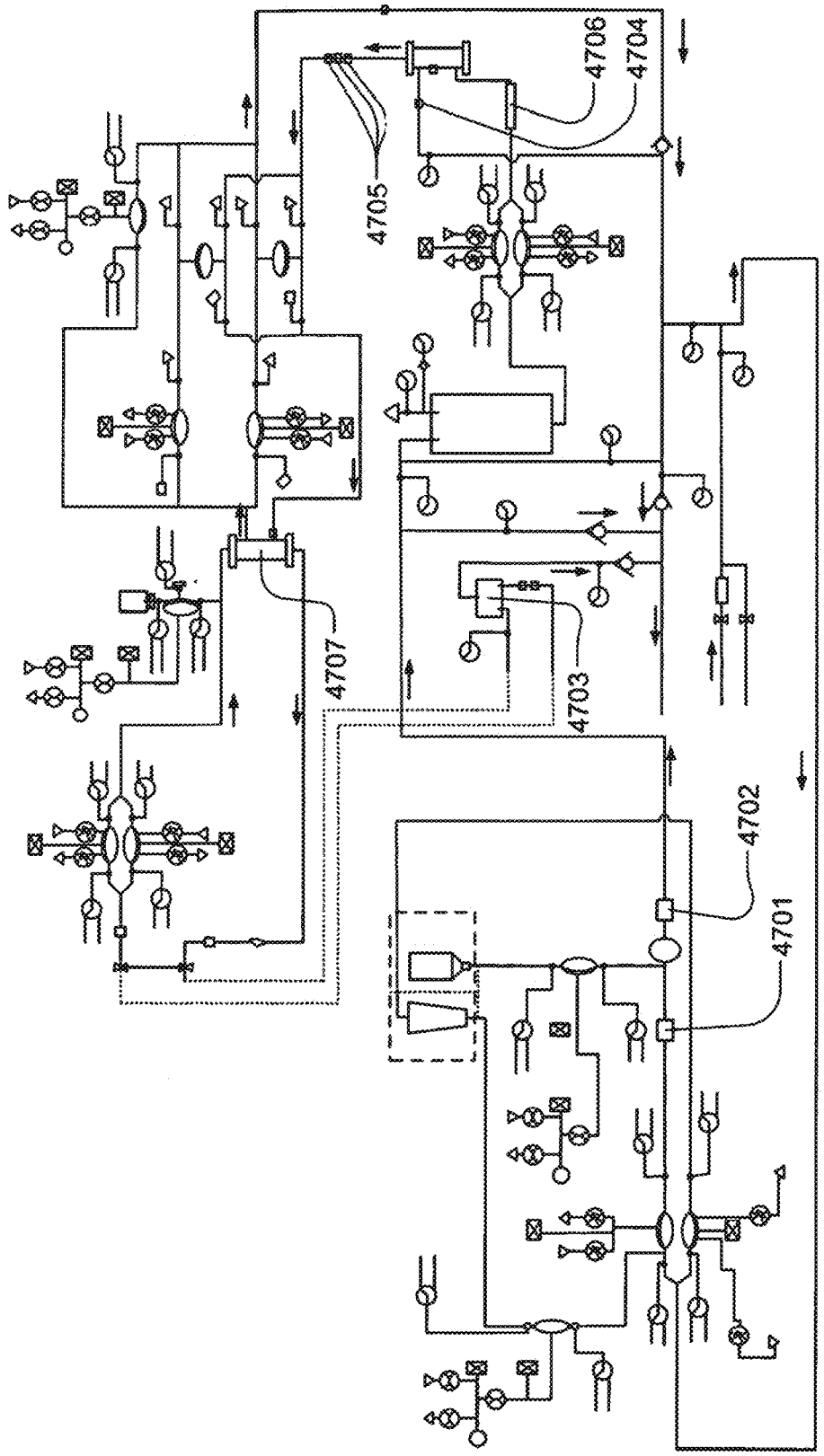

FIG. 47