Fig. 1

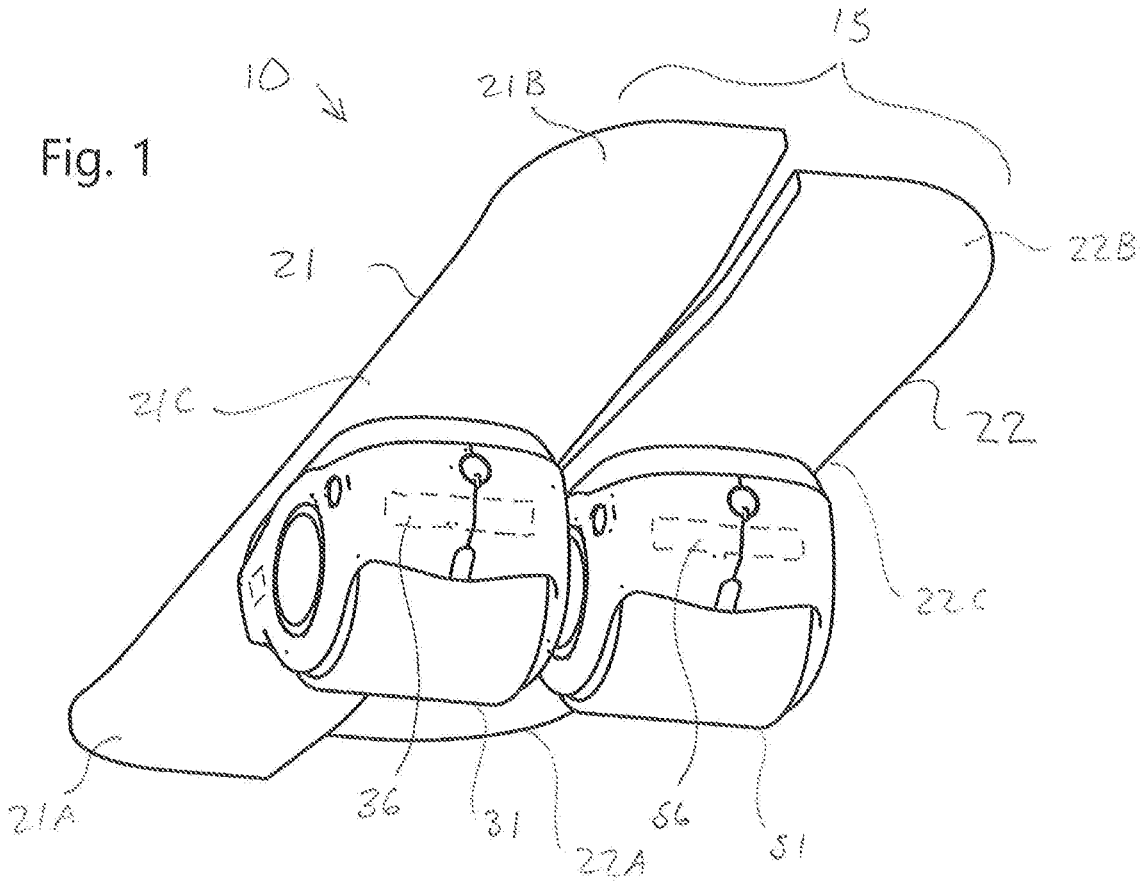
10
15
21B
22B
21
21C
22
22C
21A
36
31
22A
56
51

Fig. 2

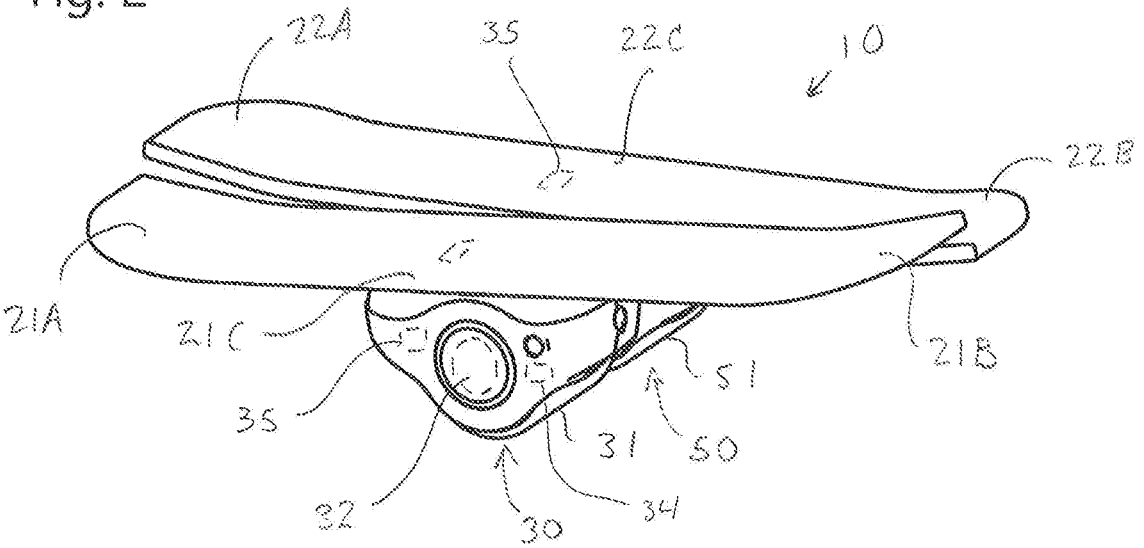
22A
35
22C
10
22B
21A
21C
21B
51
35
31
50
32
30
34