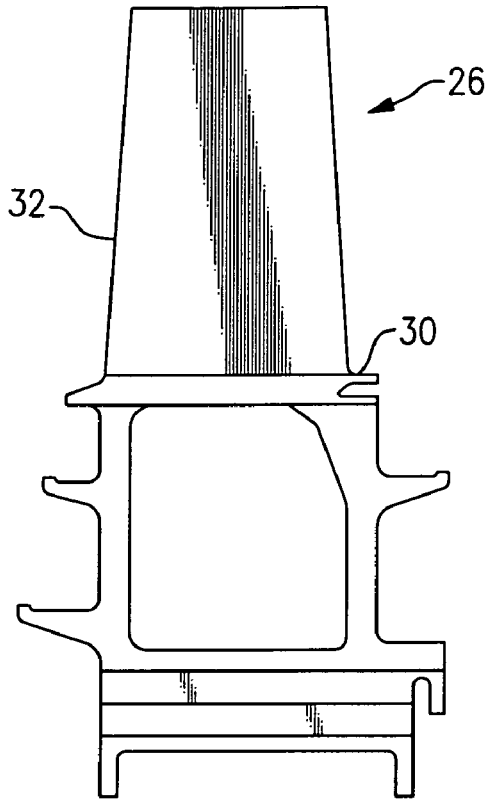

FIG.2A

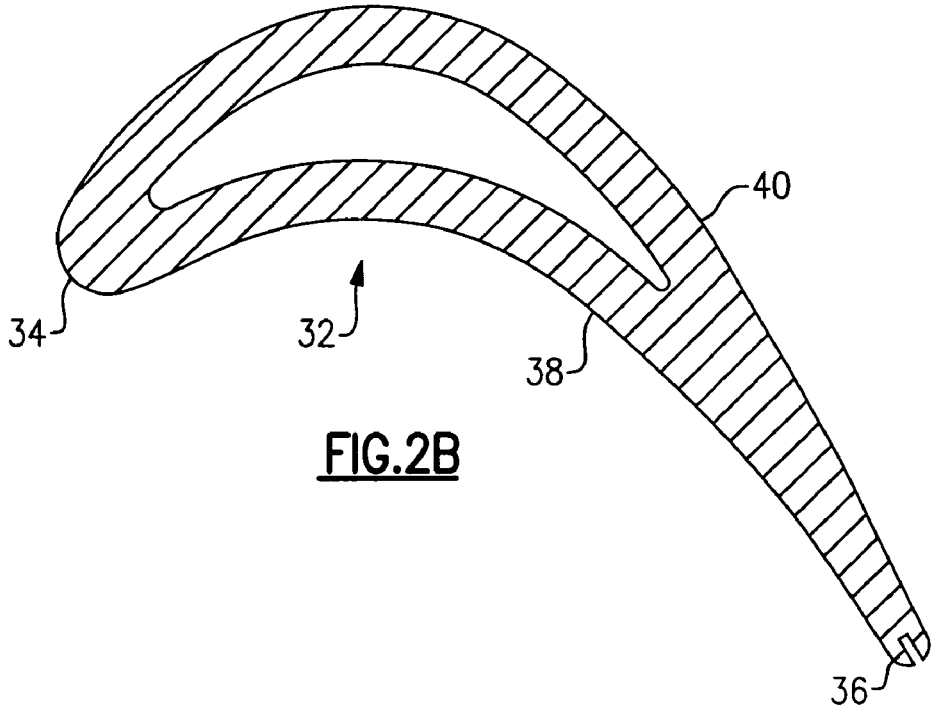

FIG.2B