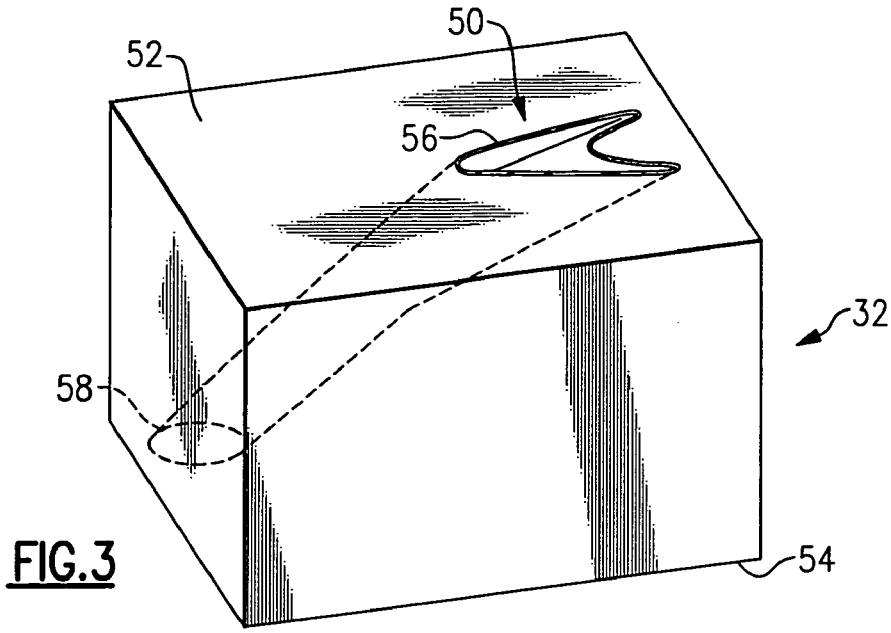
50
52
56
32
58
54

FIG.3

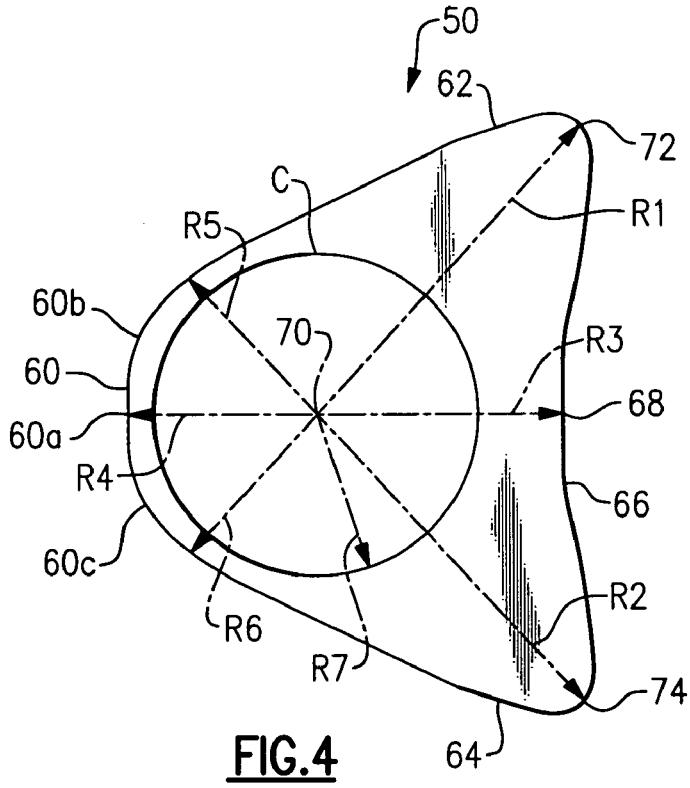
50
62
72
C
R1
R5
60b
70
R3
60
68
60a
R4
66
60c
R2
R6
R7
74
64

FIG.4