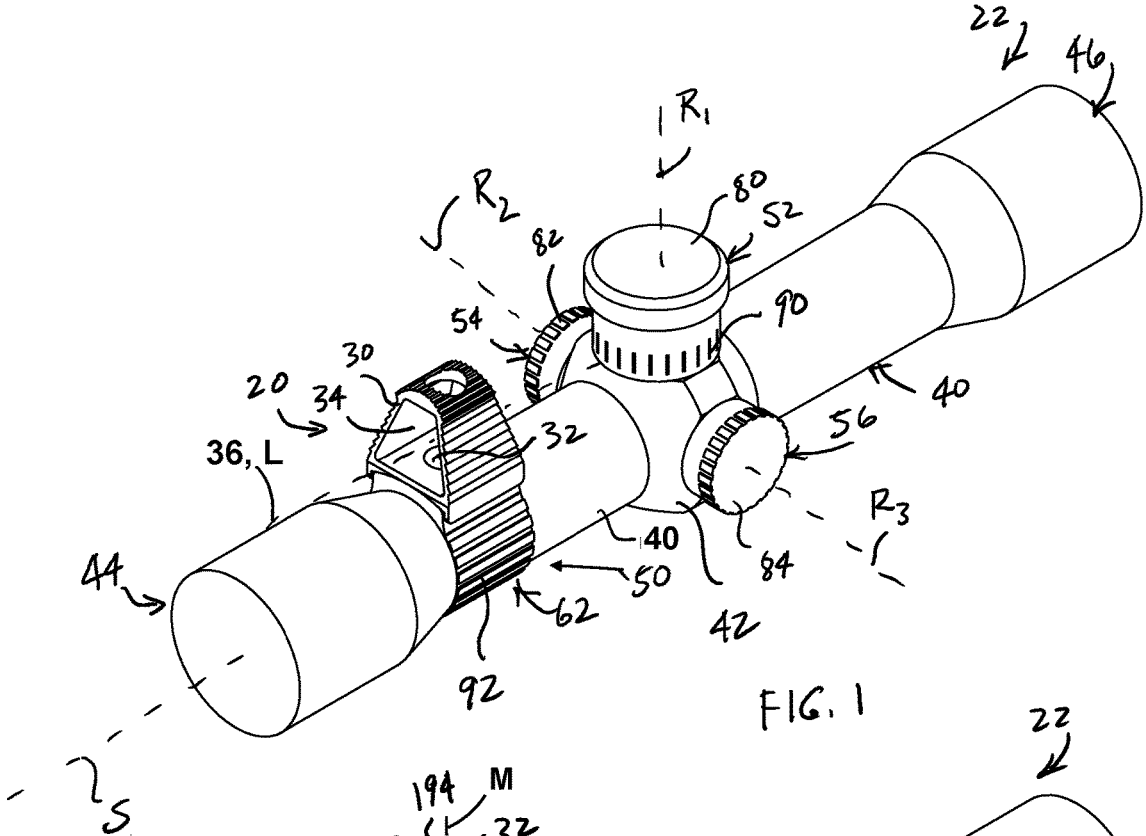
22
46
R1
R2
80
52
82
54
90
30
20
34
32
40
56
36, L
R3
40
44
50
84
62
42
92
S

FIG. 1

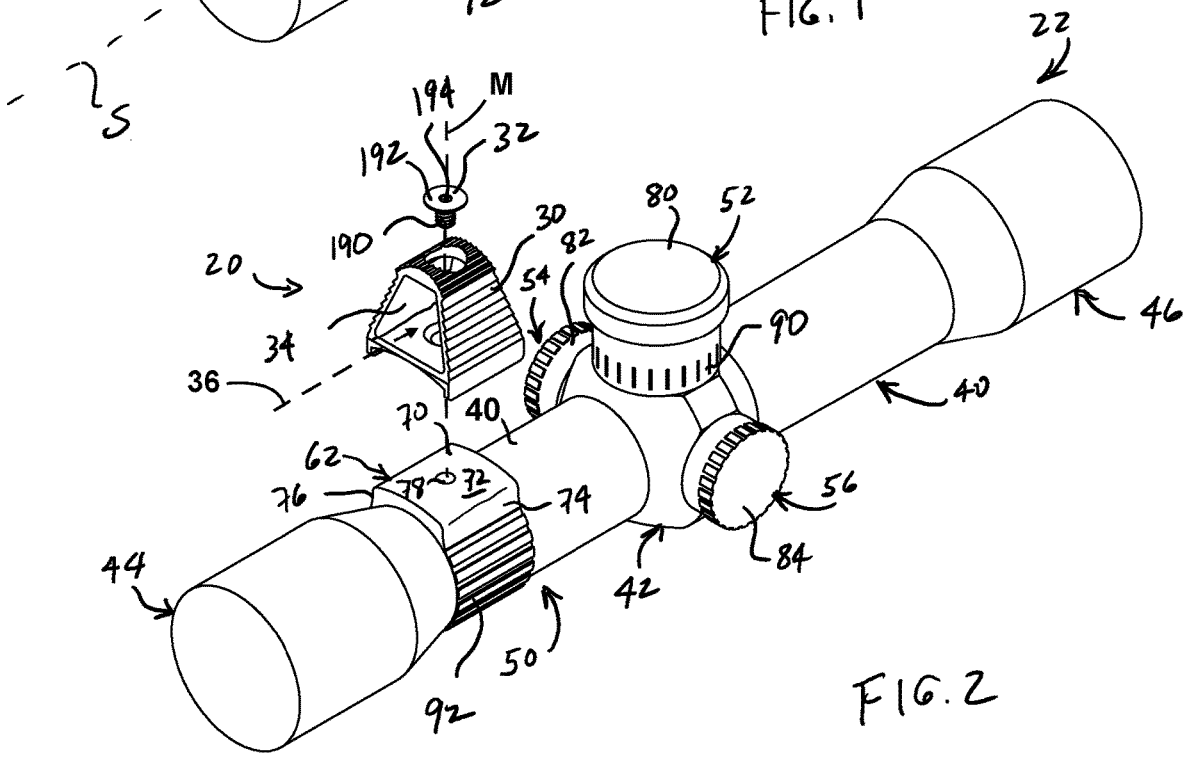
22
194
M
192
32
190
30
80
52
20
82
54
34
90
46
36
40
70
40
62
78
72
76
74
56
44
84
42
50
92

FIG. 2