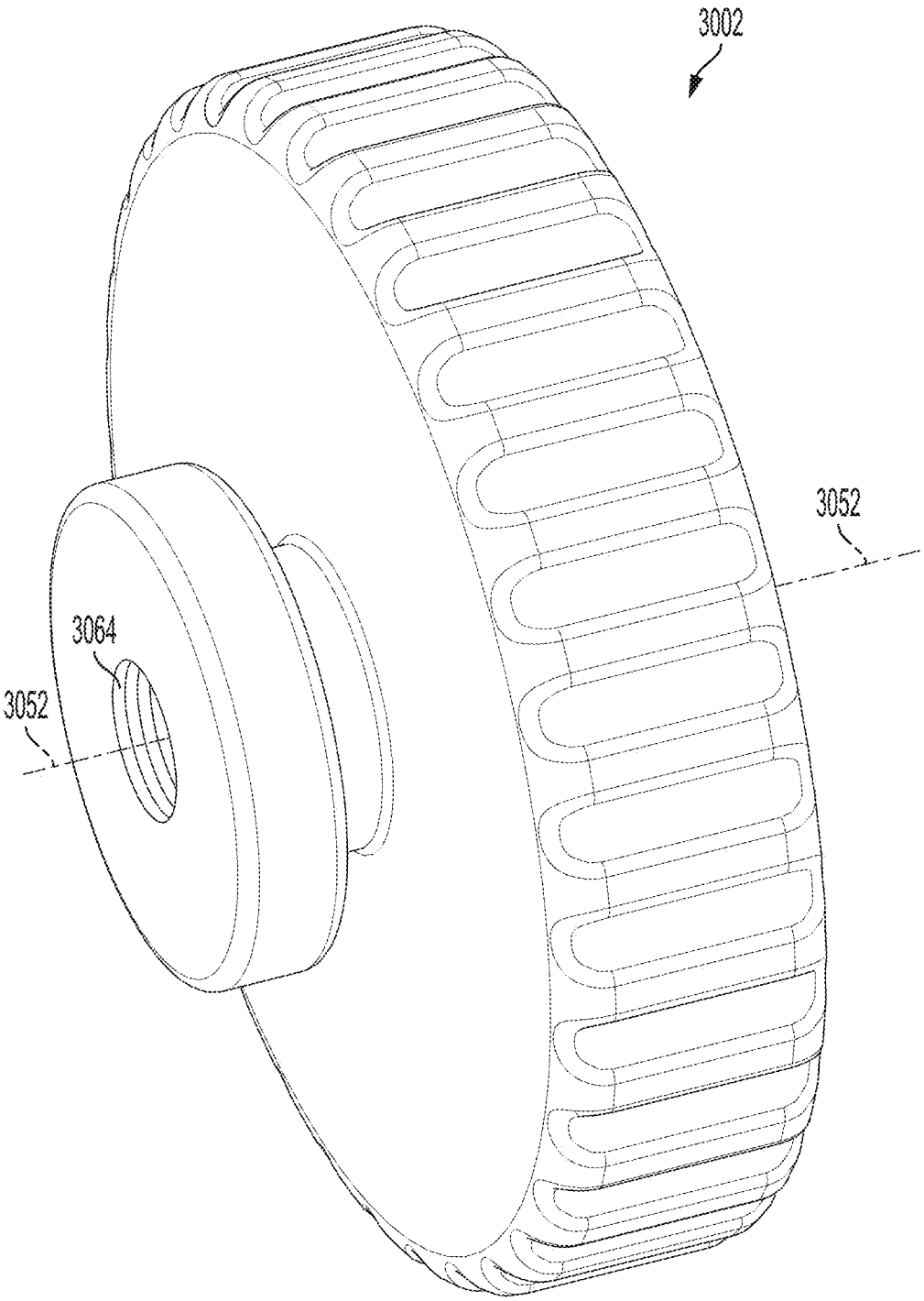

FIG. 173