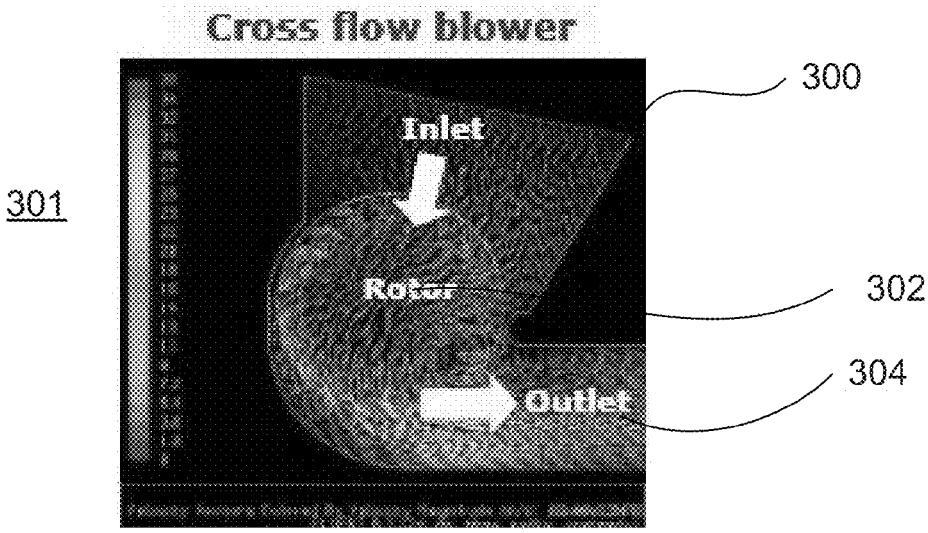

Fig. 3

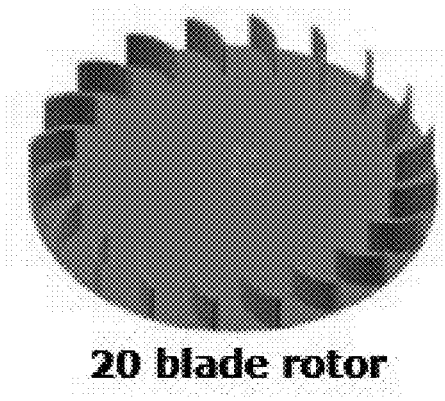

Fig. 4A

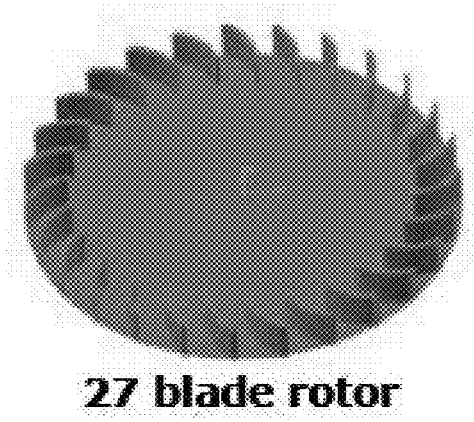

Fig. 4B