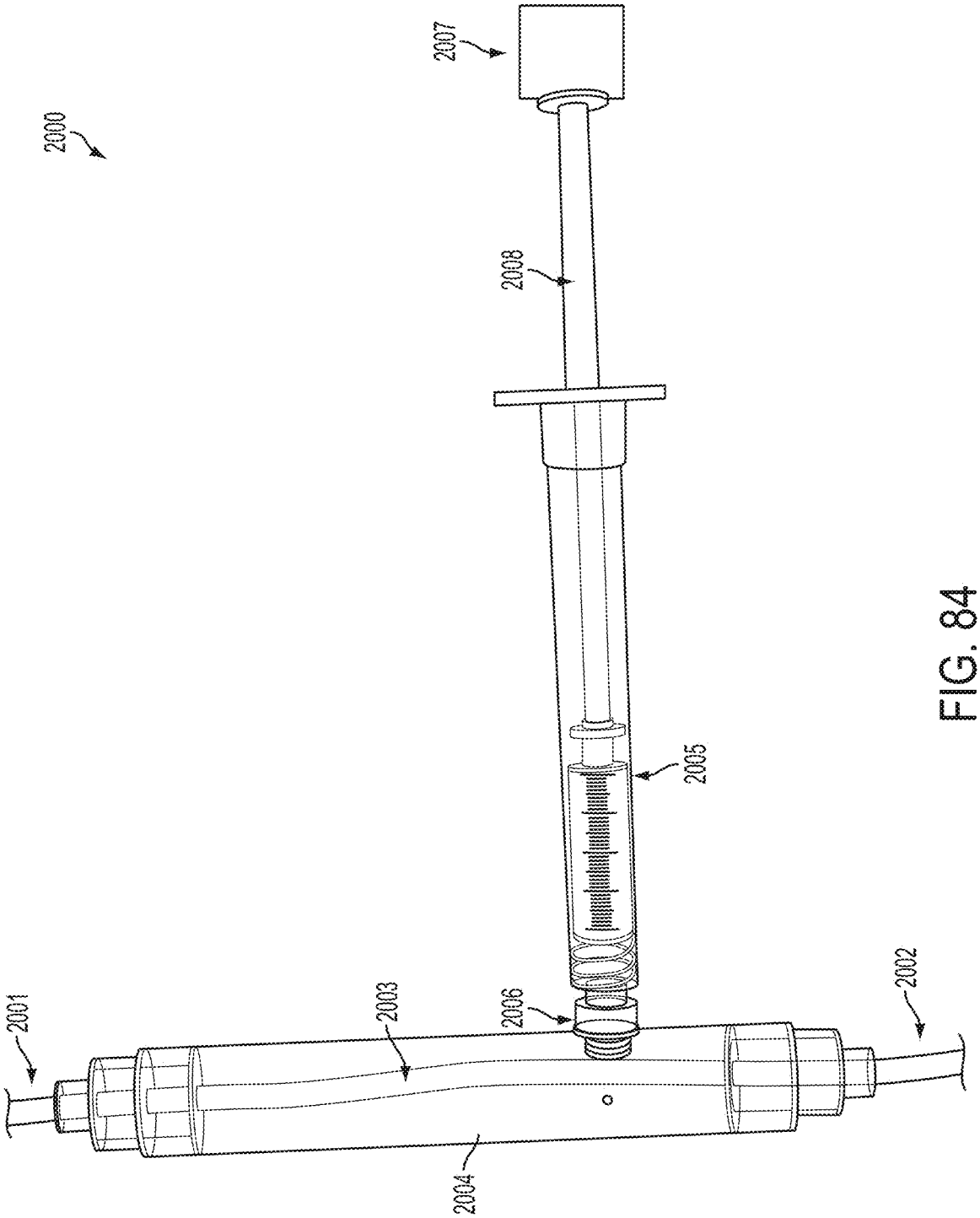

FIG. 84