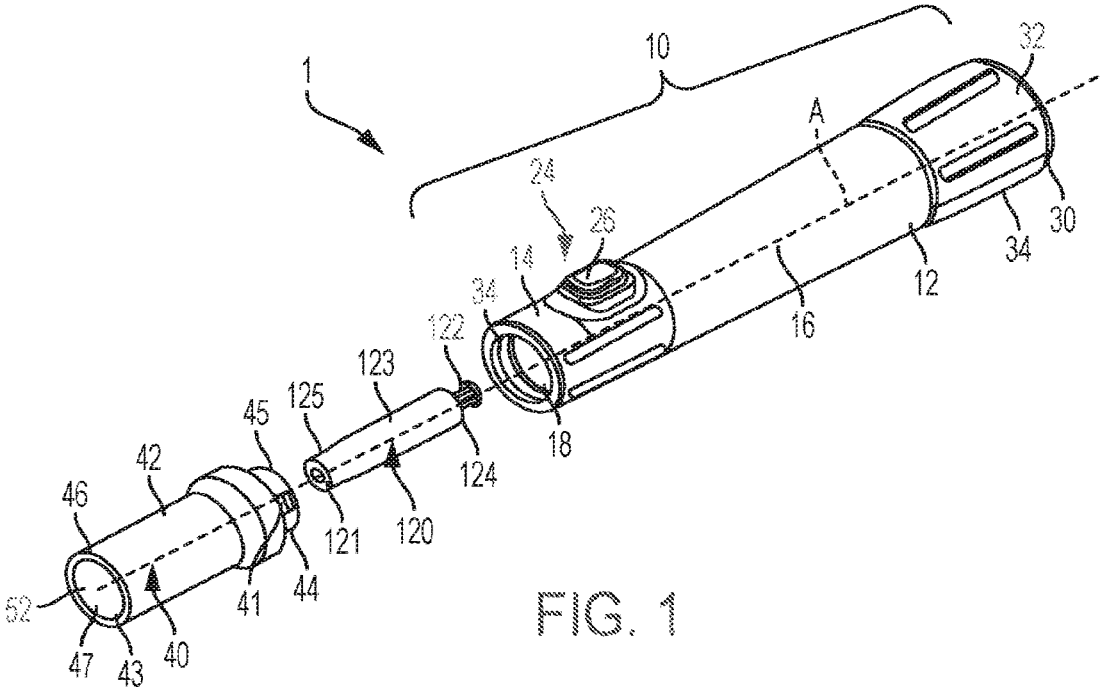
1
10
32
A
24
26
14
34
122
123
125
45
42
46
52
47
43
40
41
44
121
120
124
18
16
12
34
30

FIG. 1