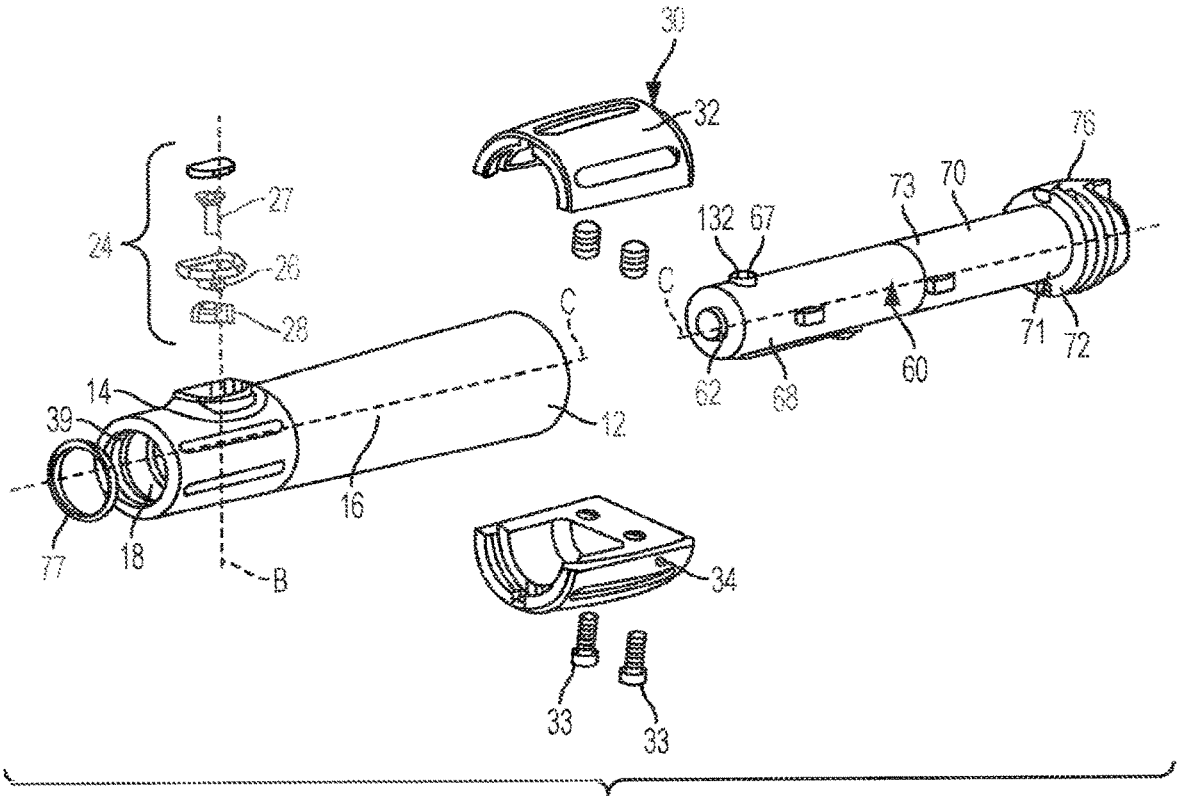
30
32
76
73
70
132
67
24
27
26
28
C
C
71
72
60
62
68
14
39
12
16
77
18
B
34
33
33

FIG. 2