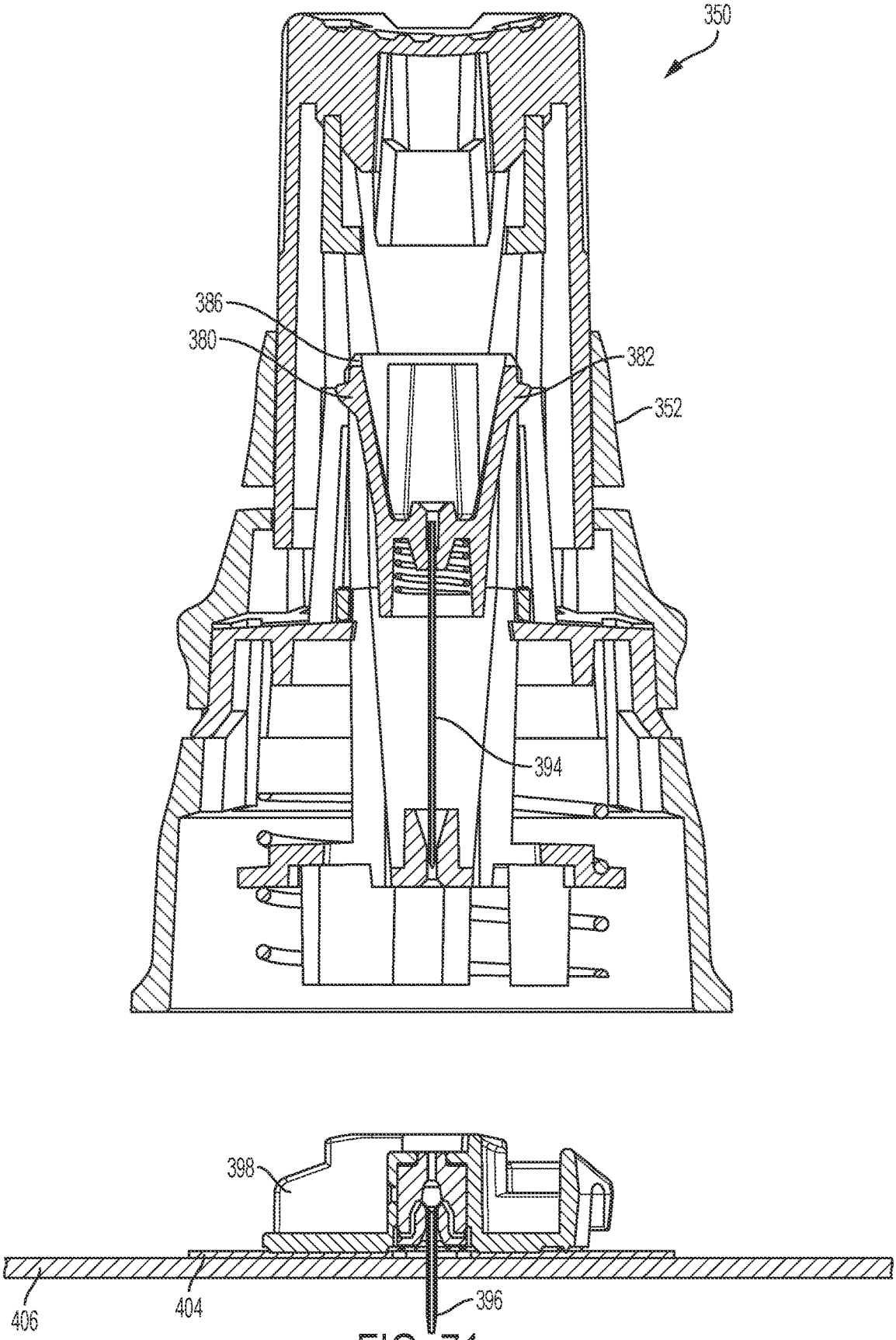

FIG. 71